Gibraltar Performer Bridge / Gibraltar Artist Bridge

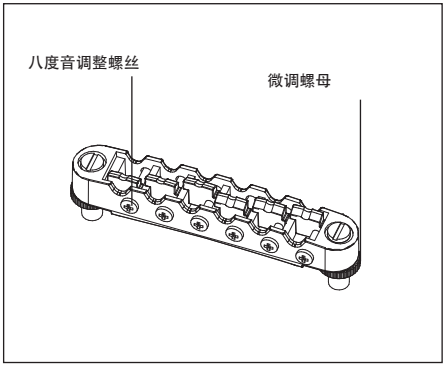

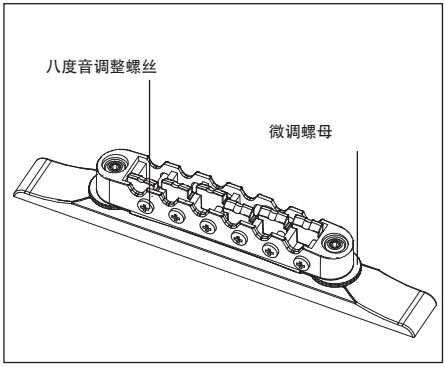

调整弦高

若需调整弦高，可使用“一”字螺丝刀拧螺丝的方式来调整，或者采用将手指分别放在下驹两端再转动调整轮圈的方式来调整。（光调整单条弦的高度是不可行的）

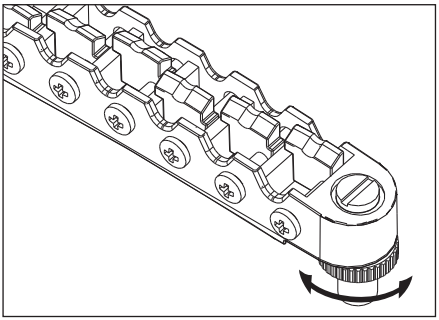

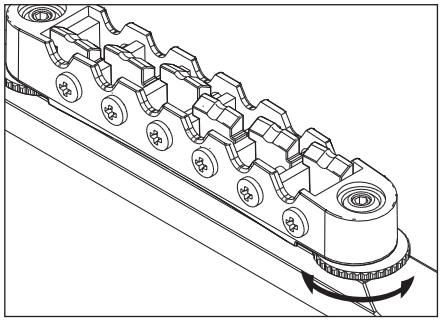

CH

调整八度音

要调整琴码位置，可以用一字螺丝刀调整八度音调整螺栓。
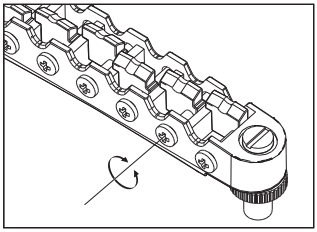
※ 检查八度音之前对吉他进行正确调音。