Ibanez

PENTATONE

PREAMP

用户手册

安全注意事项 3
顶部面板. 6
背部面板. 7
更换电池. 7
操作 8
5段均衡参数表 12
技术参数. 13
整机原理图 14

中文

为确保安全操作，请务必在使用前阅读本使用说明书。阅读后请妥善保管，以便在需要时查阅。

安全注意事项　　＝＝ 请务必遵守 ＝＝

为正确使用本设备，下面对需要遵守的事项进行分类说明。

■ 以下将由于忽视本说明书内容而操作不当所造成的伤害和损坏程度进行分类阐述。

⚠ **警告**	本警示栏表示“可能导致人员死亡或重伤等危险”。
⚠ **注意**	本警示栏表示“可能导致受伤或物品损坏”。

■ 下述图标对需要遵守的内容进行分类说明。

…本图标表示必须遵循的操作事项。

…本图标表示必须禁止的操作事项。

⚠ …本图标表示需要小心的注意事项。

⚠ 警告	
	切勿拆解或改装设备
	一旦设备出现冒烟或发出异常的焦味和声音时，请立即停用设备。 请立即从插座上拔下电源适配器。
	请勿用湿手操作。《否则可能导致短路或触电。》

⚠ 注意	
	请务必使用指定的电源适配器。 《使用非指定的电源适配器可能导致火灾或触电。》
	请勿在浴室或室外等有水溅的环境中存放或使用设备； 也不要在湿度高的地方、灰尘多的地方、温度高的地方储存或使用。 《否则可能导致火灾、触电或设备故障。》
	请勿存放在振动频繁的地方 《否则可能会造成故障。》

⚠ 注意	
	长时间不使用设备时，请从插座上拔下电源适配器，以确保安全。 《否则可能导致火灾。》
	不可对设备过度施力，或使其掉落、受到强力撞击 《否则可能导致设备故障或人员受伤。》
	不可使用稀释剂或酒精等清洁设备 《否则可能会造成故障。》

= = = = 使用电池的商品请遵守以下指示 = = = =

⚠ 警告	
	不可将电池扔入火中。 《否则可能导致爆炸或火灾。》

⚠ 注意	
	按 +/- 极性正确安装电池。 《否则可能会造成故障。》
	长时间不使用时，请将电池取出。 《否则设备可能因电池漏液出现故障。》

顶部面板

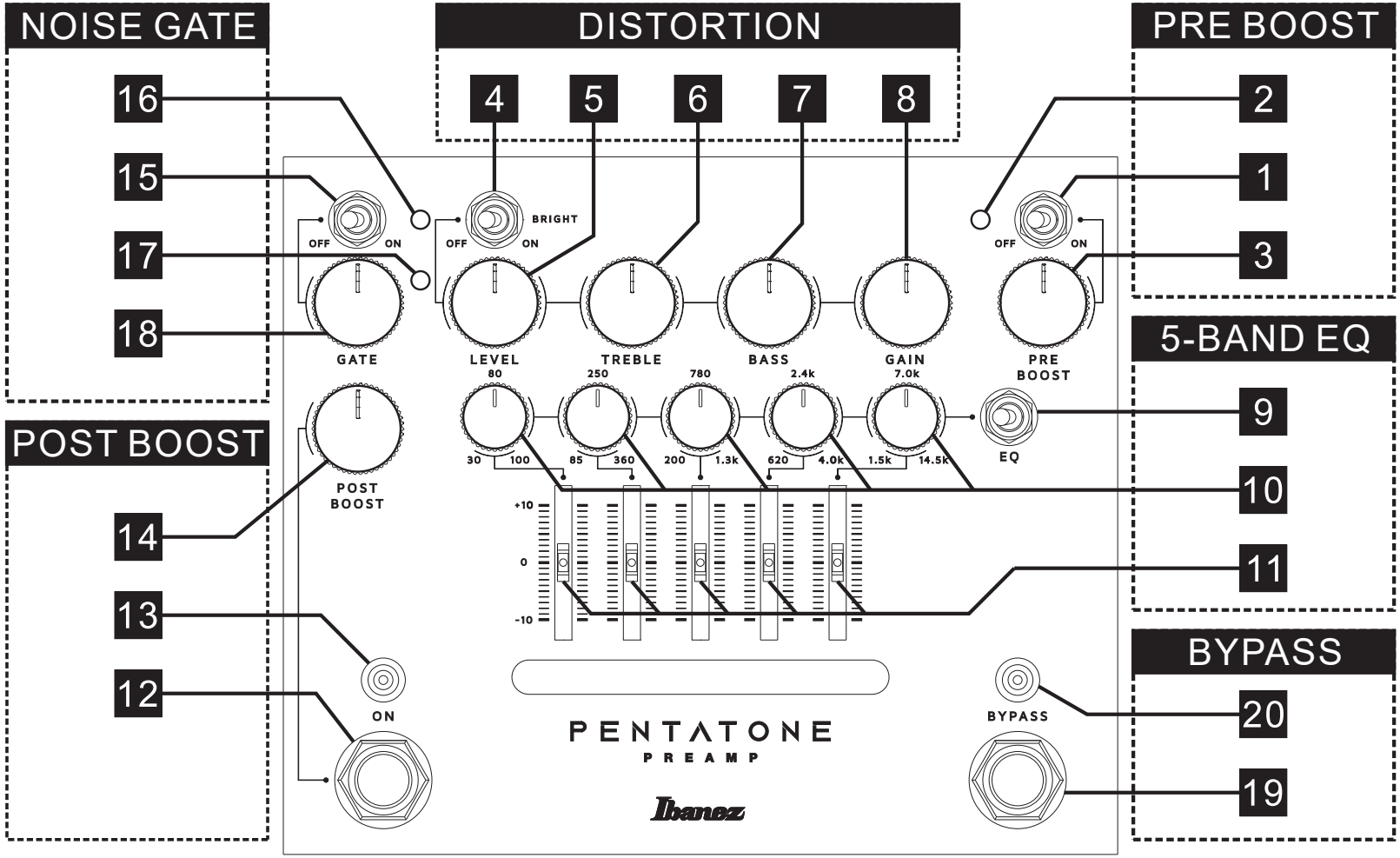
NOISE GATE
DISTORTION
PRE BOOST
5-BAND EQ
POST BOOST
BYPASS
16
15
17
18
4
5
6
7
8
2
1
3
9
10
11
14
13
12
20
19
OFF
ON
BRIGHT
GATE
LEVEL
TREBLE
BASS
GAIN
PRE BOOST
80
250
780
2.4k
7.0k
30
100
85
360
200
1.3k
620
4.0k
1.5k
14.5k
EQ
POST BOOST
+10
0
-10
ON
BYPASS
PENTATONE
PREAMP
Ibanez

背部面板

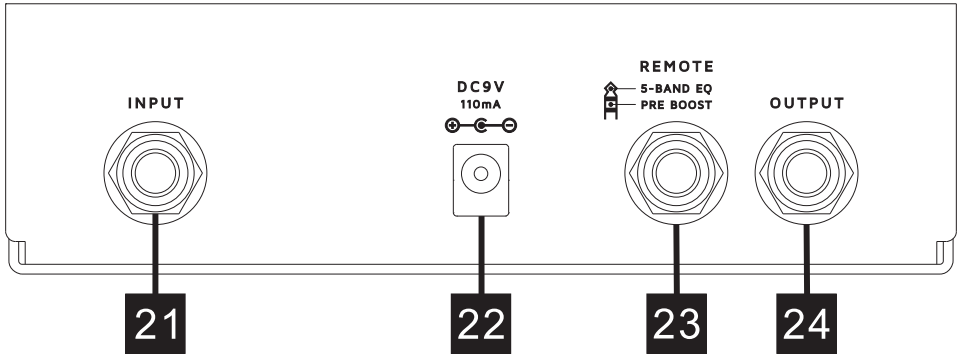

更换电池

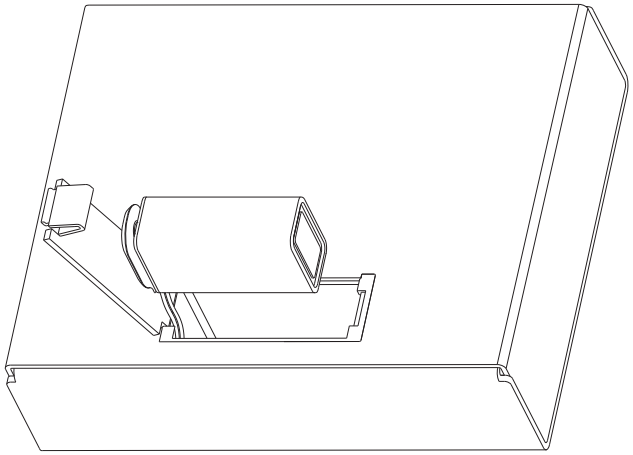

不用时请拔下乐器的插头，这样可以延长电池寿命。当电池电量不足时，顶部面板上的 LED 会变暗或不亮。请更换电池。

操作

前置增益

1 **开关**
打开 / 关闭前置增益功能。

2 **指示灯**
当打开前置增益功能时红色 LED 会亮起。

3 **PRE BOOST**
控制增益电平。
将此旋钮向左旋到底时，将没有声音输出。

失真

4 **BRIGHT**
提升高频。

5 **LEVEL**
控制整体输出音量。

6 **TREBLE**
控制高频电平。

7 **BASS**
控制低频电平。

8 **GAIN**
控制失真度。

5 段均衡

9 开关

打开 / 关闭 5 段均衡功能。打开 5 段均衡功能时, 滑块上的蓝色 LED 会亮起。

10 频率

选择每一个滑块对应的频率。有关各滑块的频率范围，请参见参数表。

11 滑块

控制各频段的提升或衰减量。
每个滑块最多可提升或衰减 ±10dB。

后置增益

12 开关

打开 / 关闭后置增益功能。

13 指示灯

当打开后置增益功能时红色 LED 会亮起。

14 POST BOOST

控制增益电平，可在 0-11dB 的范围内调整。

噪音门

15 开关

打开 / 关闭噪音门功能。

16 红色指示灯

当打开噪音门功能时红色 LED 会亮起。

17 绿色指示灯

当噪音门工作时绿色 LED 会亮起。

18 GATE

控制降噪电路的阈值。
这是用于设置降噪电路的生效和开始削减或拦截信号的阈值。顺时针旋转此旋钮将提升阈值，这意味着信号将会更快地被拦截。

旁路

19 开关

真实旁路开关用于打开 / 关闭 PENTATONE PREAMP。

20 指示灯

当打开 PENTATONE PREAMP 时红色 LED 会亮起。

21 输入

用于连接乐器，如吉他或其它效果器设备输出的屏蔽线缆。插入此插孔会自动接通电源。

22 外部直流电源输入

务必使用外正内负的外部 直流 9V 电源
（交流 / 直流电源适配器等）。使用此插孔时，将自动断开内部电池供电。

23 REMOTE

连接 Ibanez IFS2L 脚踏开关（需另购）。可以远程打开 / 关闭前置增益和 5 段均衡功能。连接脚踏开关后，效果器上的 PRE BOOST 和 5-BAND EQ 拨档开关将会失效。

24 输出

通过屏蔽线缆连接音箱或其它效果器。

5段均衡参数表

Freq. band	Lo	Low mid	Mid	High mid	High
Max	100Hz	360Hz	1.3kHz	4.0kHz	14.5kHz
Center	80Hz	250Hz	780Hz	2.4kHz	7.0kHz
Min	30Hz	85Hz	200Hz	620Hz	1.5kHz

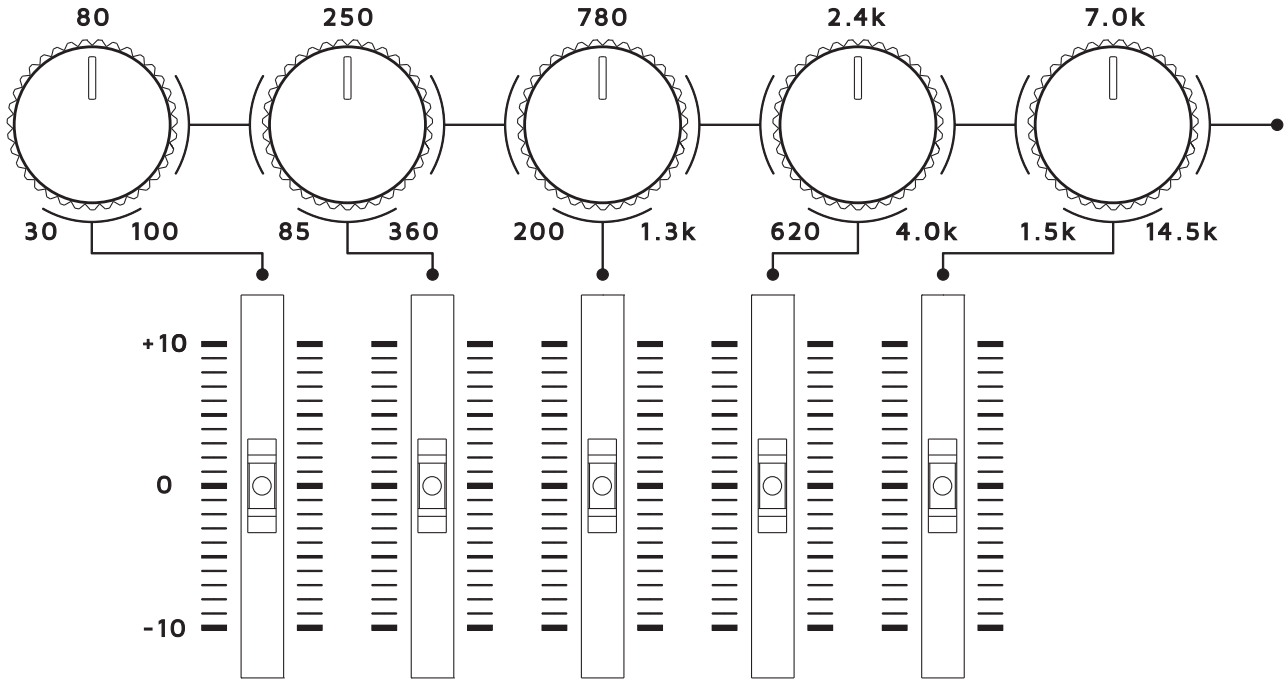

技术参数

Input Impedance	300k ohms
Output Impedance	1k ohms
Maximum Output Level	+7.2 dBu
Power Supply	One 9V Battery (006P) or external AC Adapter (Use DC9V ⊕-◐-⊖)
Required Current	110 mA@9V
Size [mm]	146mmW x 128mmD x 59mmH
Size [inch]	5.8"W x 5.0"D x 2.3"H
Weight	1.0kg, 2.2lb (Including Battery)

整机原理图

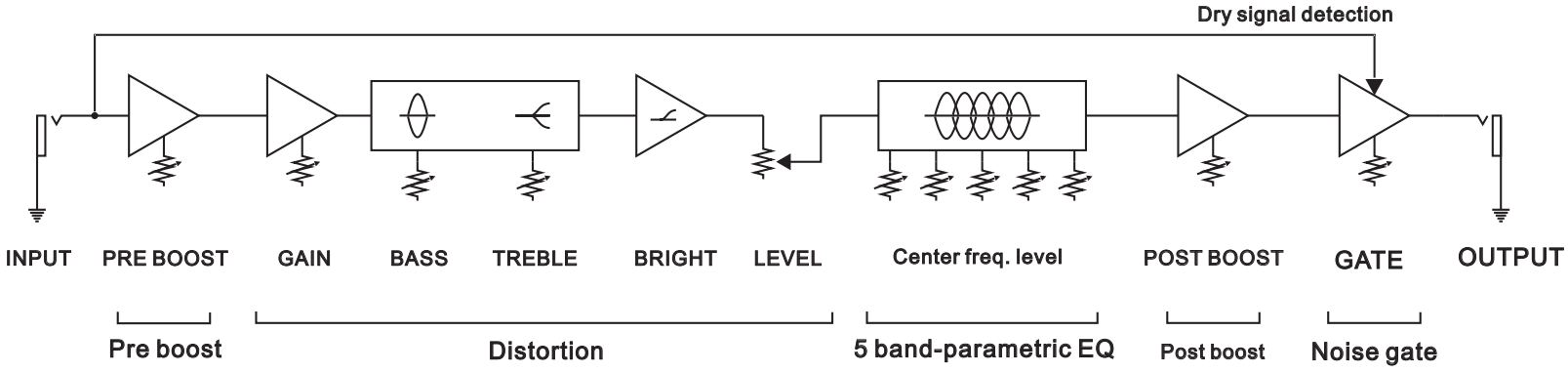
Dry signal detection
INPUT
PRE BOOST
GAIN
BASS
TREBLE
BRIGHT
LEVEL
Center freq. level
POST BOOST
GATE
OUTPUT
Pre boost
Distortion
5 band-parametric EQ
Post boost
Noise gate

HOSHINO GAKKI CO., LTD.

No.22, 3-Chome, Shumoku-Cho,
Higashi-Ku, Nagoya, Aichi, JAPAN

© HOSHINO GAKKI CO.,LTD.

Printed in China JUN221213

www.ibanez.com