AFB (Acoustic bridge)

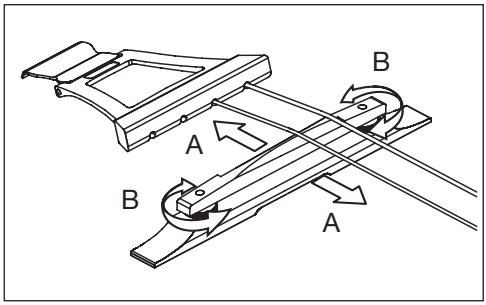

A: イントネーション調節
B: サドル高さ調節ネジ