AGB (GIBRALTAR/QUICK CHANGE)

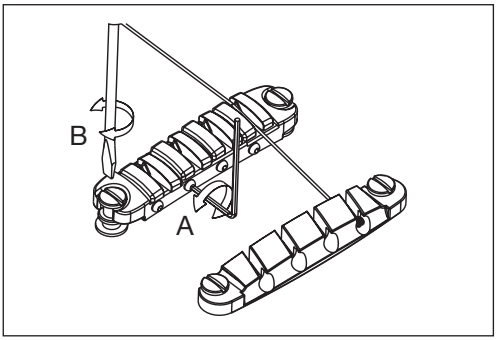

A: イントネーション調節ネジ (2.0mm 六角レンチ)
B: サドル高さ調節ネジ