Ibanez

PENTATONE

PREAMP

取扱説明書

安全上のご注意 3
トップパネル. 6
リアパネル 7
電池交換 7
操作説明 8
5-BAND EQ 仕様表 12
主な仕様 13
システムブロック図 14

日本語

機器を安全にご使用いただくため、ご使用前にこの取扱説明書を必ずお読みください。そのあとは大切に保管し、必要になったときにお読みください。

安全上のご注意　== 必ずお守りください ==

機器を正しくご使用いただくために、必ずお守りいただくことを次のように区分して説明しています。

■ 表示内容を無視して誤った使い方をしたときに生じる危害や損害の程度を次の表示で区分して説明しています。

⚠ **警告**	この表示の欄は、「人が死亡または重傷などを負う可能性が想定される」内容を示しています。
⚠ **注意**	この表示の欄は、「傷害を負う可能性または物的損害が発生する可能性が想定される」内容を示しています。

■ お守りいただく内容の種類を、次の絵表示で区分して説明しています。

…この絵表示は、必ず実行していただく「強制」の内容を示しています。

…この絵表示は、してはいけない「禁止」の内容を示しています。

⚠…この絵表示は、気をつけていただきたい「注意喚起」の内容を示しています。

⚠ 警告	
	機器を絶対に分解・改造しないでください。
	煙が出たり、異臭や異音がする場合、直ちに機器の使用を中止してください。 直ちにコンセントから AC アダプターを抜いてください。
	水滴のついた手で操作をしないでください。《ショート・感電の恐れがあります。》

⚠ 注意	
	必ず指定の AC アダプターをご使用ください。 《指定以外 の AC アダプターを使用すると火災、感電の原因になることがあります。》
	風呂場や屋外など水のかかる所、湿度が高いところ、ほこりの多い所、温度の高い所では保管や使用をしないでください。 《火災・感電や故障の原因になることがあります。》
	振動の多い場所で保管しないでください 《故障の原因になります。》

⚠ 注意	
	長期間機器を使用しないときは、安全のため、必ず AC アダプターをコンセントから抜いてください。 《火災の原因になることがあります。》
	本体に無理な力を加えたり、落としたり、強くぶつけたりしない 《故障・けがの原因になります。》
	お手入れにはシンナー・アルコール類は使用しない 《故障の原因になります。》

======== 電池を使用する商品のみ、以下の指示を必ずお守りください ========

⚠ 警告	
	電池を火の中に入れない。 《破裂・発熱・発火の恐れがあります。》

⚠ 注意	
	電池は +/- を正しく装着する。 《故障の原因になります。》
	電池は長時間使用しないときは外す。 《漏液等で故障の原因になります。》

トップパネル

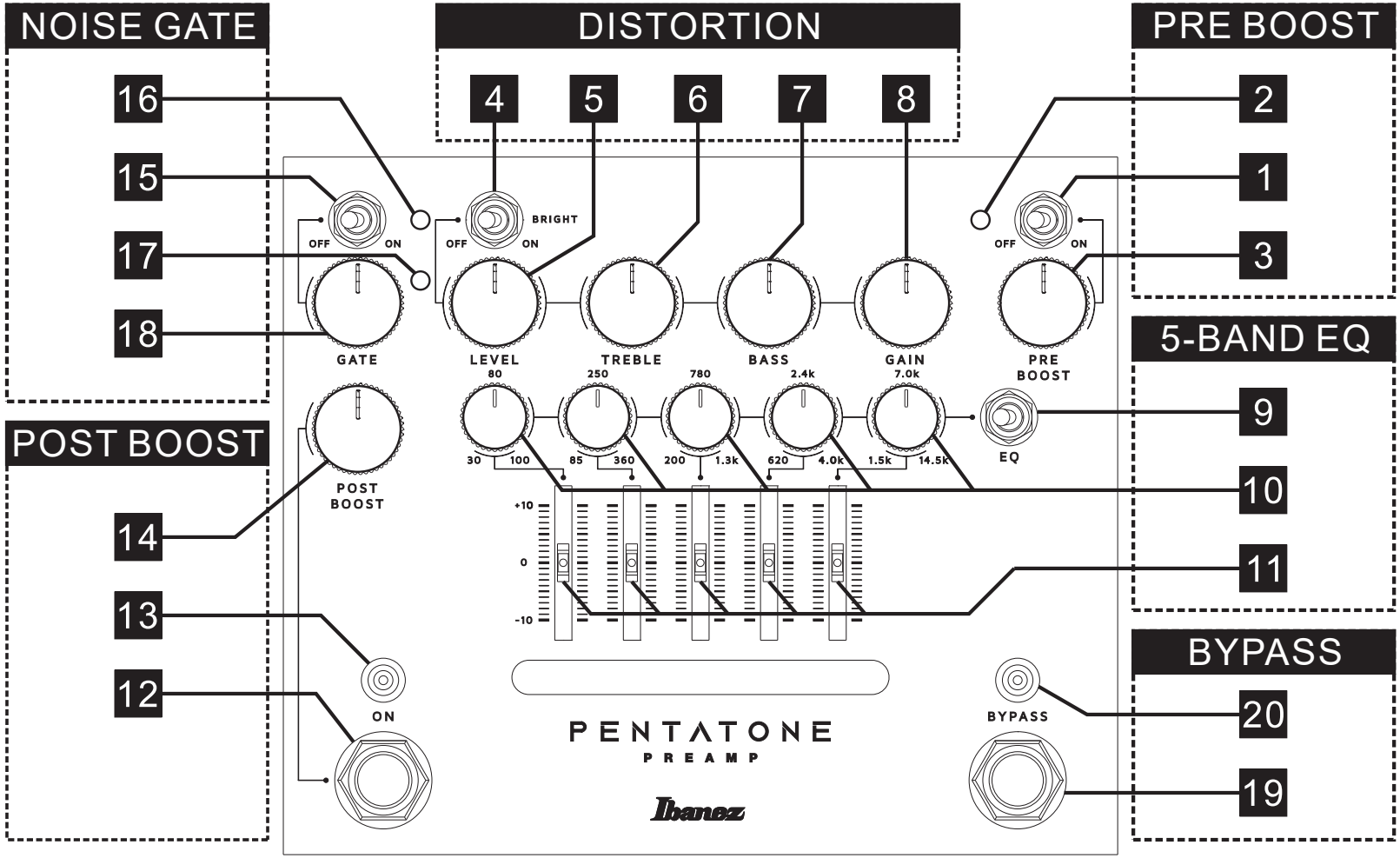
NOISE GATE
DISTORTION
PRE BOOST
5-BAND EQ
POST BOOST
BYPASS
16
15
17
18
4
5
6
7
8
2
1
3
9
10
11
14
13
12
20
19
OFF
ON
BRIGHT
GATE
LEVEL
TREBLE
BASS
GAIN
PRE BOOST
80
250
780
2.4k
7.0k
30
100
85
360
200
1.3k
620
4.0k
1.5k
14.5k
EQ
POST BOOST
+10
0
-10
ON
BYPASS
PENTATONE
PREAMP
Ibanez

リアパネル

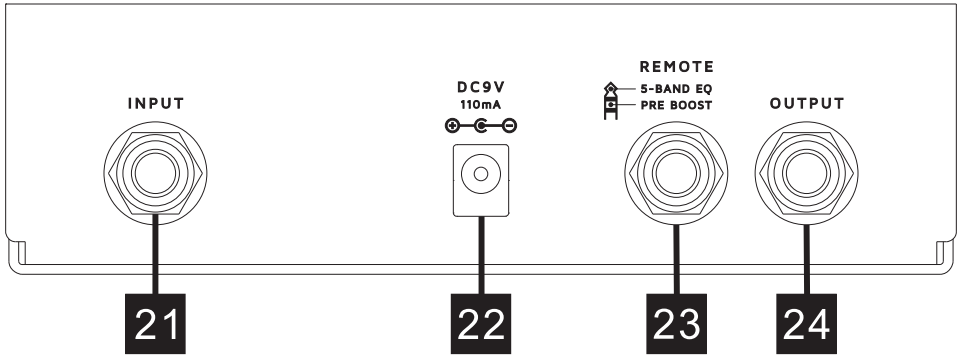

電池交換

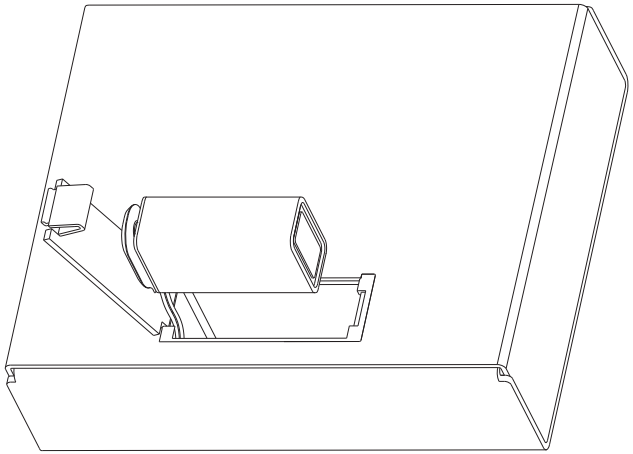

電池を長持ちさせるため、使用しない時はインプットジャックからプラグを抜いておいてください。
電池が消耗すると、トップパネルの LED が暗くなったり、点灯しない場合があります。
早めに電池交換をしてください。

操作説明

PRE BOOST

1 オン/オフ スイッチ
PRE BOOST 機能のオン / オフを切り替えます。

2 LED インジケーター
PRE BOOST がオンの時に赤色 LED が点灯します。

3 PRE BOOST
ブースト量をを調節します。左に回しきると音が出なくなります。

DISTORTION

4 BRIGHT
高音域を持ち上げます。

5 LEVEL
全体の音量を調節します。

6 TREBLE
高音域成分のレベルをコントロールします。

7 BASS
低音域成分のレベルをコントロールします。

8 GAIN
歪みの量を調節します。

5-BAND EQ

9 オン/オフ スイッチ

5-BAND EQ 機能のオン / オフを切り替えます。
オンにしたとき、スライダーの青色 LED が点灯します。

10 周波数

ブースト / カットする各帯域の中心周波数を選択します。
各帯域の周波数範囲については、仕様表を参照してください。

11 スライダー

各帯域のブースト / カット量を調整します。
各スライダーで最大± 10dB までブースト / カットできます。

POST BOOST

12 オン/オフ スイッチ

POST BOOST 機能のオン / オフを切り替えます。

13 LED インジケーター

POST BOOST がオンの時に赤色 LED が点灯します。

14 POST BOOST

ブースト量を 0dB ～ 11dB の間で調節できます。

NOISE GATE

15 オン/オフ スイッチ
NOISE GATE 機能のオン / オフを切り替えます。

16 赤色LED インジケーター
NOISE GATE がオンの時に赤色 LED が点灯します。

17 緑色LED インジケーター
ゲートが作動しているときは緑色 LED が点灯します。

18 GATE
ミュート回路を動作させるスレッショルドレベルを調節します。
この NOISE GATE 回路は、入力信号のレベルがどの程度小さくなったかを検知し、アウトプットジャックの直前で出力信号をミュートします。
時計回りに回すと、スレッショルドが高くなります。つまり、信号が早くミュートされます。

BYPASS

19 オン/オフ スイッチ
PENTATONE PREAMP のオン / オフを切り替えます。
エフェクトのオフ時はトゥルー・バイパスになります。

20 赤色LED インジケーター
PENTATONE PREAMP がオンの時に赤色 LED が点灯します。

21 INPUT

ギター等の楽器や、他のエフェクターのアウトとシールド・ケーブルで接続します。
プラグを挿すと電源が入ります。

22 DC ジャック

電源は必ずセンターマイナスの外部 DC9V 電源を使用してください。(AC/DC アダプターなど)
このジャックの使用中、内部の電池はオフになります。

23 REMOTE

Ibanez のフットスイッチ IFS2L(別売) を接続します。
PRE BOOST と 5-BAND EQ のオン / オフ遠隔切り替えが可能です。
フットスイッチ接続時は、ペダル本体にある PRE BOOST と 5-BAND EQ のオン / オフ用トグルスイッチは無効になります。

24 OUTPUT

アンプや他のエフェクターのインプットにシールド・ケーブルで接続します。

5-BAND EQ 仕様表

Freq. band	Lo	Low mid	Mid	High mid	High
Max	100Hz	360Hz	1.3kHz	4.0kHz	14.5kHz
Center	80Hz	250Hz	780Hz	2.4kHz	7.0kHz
Min	30Hz	85Hz	200Hz	620Hz	1.5kHz

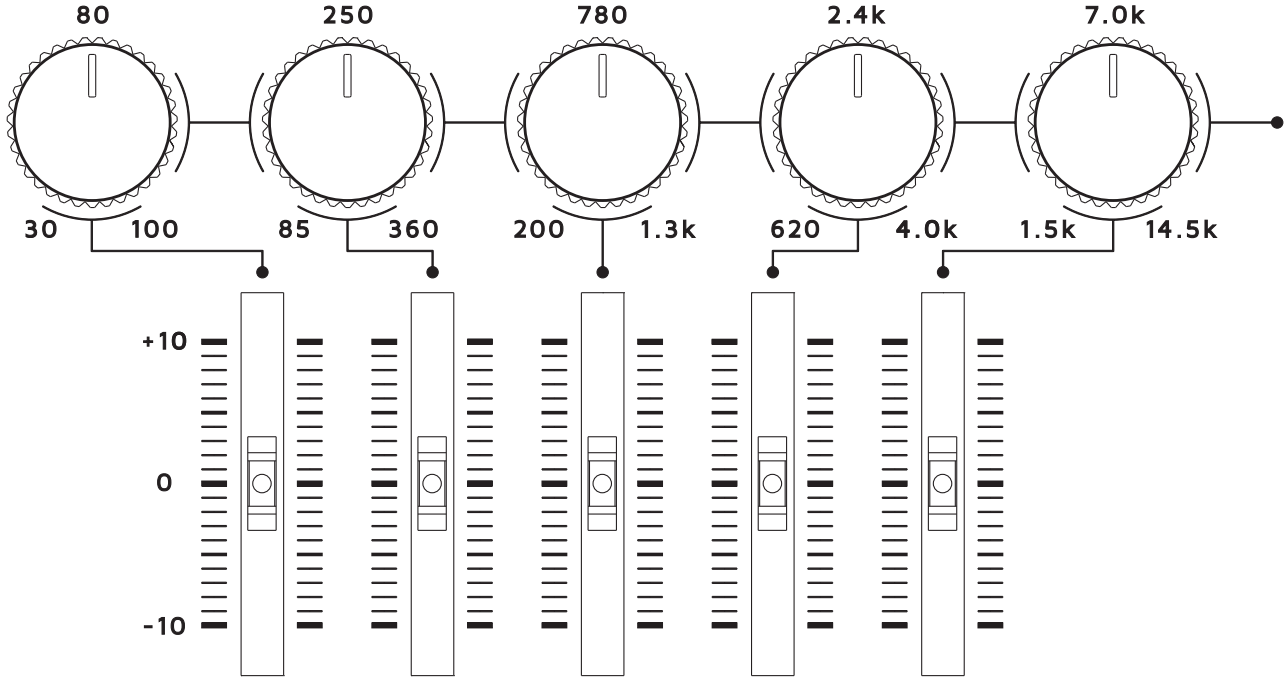

主な仕様

Input Impedance	300k ohms
Output Impedance	1k ohms
Maximum Output Level	+7.2 dBu
Power Supply	One 9V Battery (006P) or external AC Adapter (Use DC9V ⊕-◐-⊖)
Required Current	110 mA@9V
Size [mm]	146mmW x 128mmD x 59mmH
Size [inch]	5.8"W x 5.0"D x 2.3"H
Weight	1.0kg, 2.2lb (Including Battery)

システムブロック図

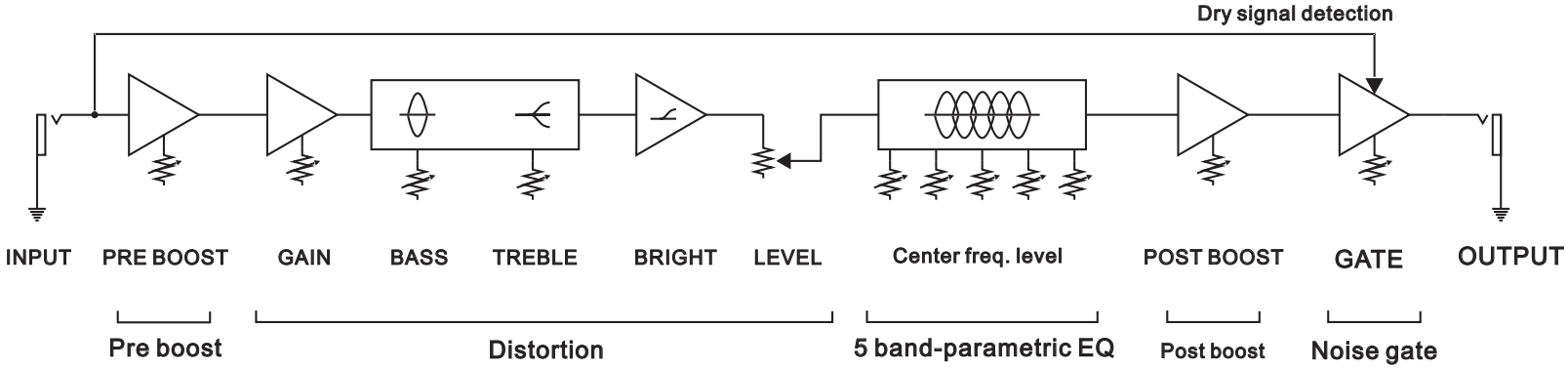
Dry signal detection
INPUT
PRE BOOST
GAIN
BASS
TREBLE
BRIGHT
LEVEL
Center freq. level
POST BOOST
GATE
OUTPUT
Pre boost
Distortion
5 band-parametric EQ
Post boost
Noise gate

HOSHINO GAKKI CO., LTD.

No.22, 3-Chome, Shumoku-Cho,
Higashi-Ku, Nagoya, Aichi, JAPAN

© HOSHINO GAKKI CO.,LTD.

Printed in China JUN221212

www.ibanez.com