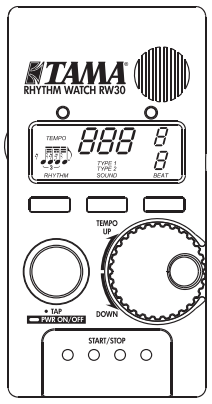

TAMA®
RHYTHM WATCH MINI RW30

用户手册
OWNER'S MANUAL
BEDIENUNGSANLEITUNG
INSTRUKCJA OBSŁUGI
取扱説明書

PRODUCT SPECIFICATIONS

Power supply	2 x AAA battery
Tempo range	♩= 30 ~ 250/minute
Tempo precision	±0.2%
Beats	0, 1, 2, 3, 4, 5, 6, 7, 8, 9
Displays	LCD (TEMPO, RHYTHM, SOUND, BEAT) Tempo LED x 2
Speaker	× 1
Controls	♩, ♪, ♫, ♬, ♪♪♪, ♫ TEMPO dial, RHYTHM, SOUND, BEAT, TAP tempo, START/STOP
Size (W × H × D)	61 x 21 x 118 mm (2.4" x 1" x 4.7")
Weight	90g (3.2oz) including battery
Accessories	Instruction manual, 2 x AAA battery

* Design and specifications are subject to change without notice for improvement of the product.
* Design und Technische Daten können sich zwecks Verbesserung des Produkts ohne Ankündigung ändern.
* W celu ulepszenia produktu projekt i specyfikacje mogą ulec zmianie bez powiadomienia.
* 仕様および外観は改良の為に予告なく変更することがありますのでご了承願います。

HOSHINO GAKKI CO.,LTD.
22-3 Chome, Shumoku-Cho, Higashi-Ku,
Nagoya, Aichi, Japan

CE EU REPRESENTATIVE :
Hoshino Europe B.V.
Constructieweg 7, 3641 SB Mijdrecht,
The Netherlands

中国语

为确保安全操作，请务必在使用前阅读本使用说明书。阅读后请妥善保管，以便在需要时阅读。

安全注意事项 == 请务必遵守 ==

为正确使用本设备，下面对需要遵守的事项进行分类说明。
■忽视指示内容因错误操作产生的危害或损坏程度使用下述标识进行分类说明。

⚠ 警告	本指示栏表示"可能导致人员死亡或重伤等危险"。
⚠ 注意	本指示栏表示"可能导致受伤或物品损坏"。

■使用下述图片标识对要遵守的内容种类进行分类说明。
❗…本图片标识表示必须采取的"强制"事项。
⃠ ⃠ ⃠…本图片标识表示不可做的"禁止"事项。
⚠…本图片标识表示需要小心的"注意"事项。

⚠ 警告
- ⃠ 切勿分解或改装设备
- ⃠ 请勿用湿手操作。《否则可能导致短路或触电。》

⚠ 注意
- ⃠ 严禁水、湿气、灰尘、高温
  ・请勿在浴室或室外等有水的地方、湿度高的地方、灰尘多的地方、温度高的地方保管或使用。
  《否则可能导致火灾、触电或设备故障。》
- ⃠ 请勿保存在振动多的地方 《否则可能会造成故障。》
- ⃠ 不可对设备过度施力，或使其掉落、受到强力撞击
  《否则可能导致设备故障或人员受伤。》
- ⃠ 不可在修理时使用稀释剂和酒精
  《否则可能会造成故障。》

===== 使用电池的商品请遵守以下指示 =====

⚠ 警告
- ❗ 不可将电池扔入火中。
  《否则可能导致破裂、发热或起火。》

⚠ 注意
- ❗ 按 +/- 方向正确安装电池。 《否则可能会造成故障。》
- ❗ 长时间不使用电池时，请将其取出。
  《否则设备可能因电池漏液出现故障。》

ENGLISH

Before using this device, be sure to read this manual thoroughly for safe use of it. After that, keep this manual in a safe place and read it whenever necessary.

Safety Precautions
=== Be sure to observe the following precautions ===

In order to use this device properly, the contents to be observed are explained, classified as follows.
■ The severities of the injury and damage due to incorrect usage by ignoring the written contents are explained by the following classified indications.

⚠ Warning	Indicates a potentially hazardous situation which, if not avoided, will result in death or serious injury.
⚠ Cautions	Indicates a potentially hazardous situation which, if not avoided, will result in injury or property damage.

■ The contents to be observed are explained, being classified by the following pictograms.
❗ …This pictogram shows a compulsory action, something that you must do.
⃠ ⃠ ⃠ …This pictogram shows a prohibition, something that you must not do.
⚠ …This pictogram shows a notice, something that you need to be alerted to.

⚠ Warnings
- ⃠ Never disassemble or modify the device
- ⃠ Do not operate with wet hands.
  <<A short circuit or an electric shock may occur.>>

⚠ Cautions
- ⃠ Avoid water, moisture, dust and high temperature
  • Do not store or use the device in places such as a bath or outdoors where water splashes. Also do not use it in places of high humidity, places with a lot of dust, or at high temperatures.
  <<A fire, an electric shock or a failure may occur.>>
- ⃠ Do not store in places of excessive vibrations
  <<It may cause a failure.>>
- ⃠ Do not apply excess force, drop nor give strong physical impact
  <<A failure or injury may occur.>>
- ⃠ Do not use thinner, alcohol, and the like for cleaning
  <<It may cause a failure.>>

==== Observe the following instructions with a product that uses a battery ====

⚠ Warnings
- ❗ Do not throw a battery into a fire.
  <<A burst, heat generation and a fire may occur.>>

⚠ Cautions
- ❗ Mount a battery with its polarities +/- set correctly.
  <<It may cause a failure.>>
- ❗ Remove the battery when not in use for a long time.
  <<Liquid leak may cause a failure.>>

DEUTSCH

Zur Gewährleistung eines sicheren Gebrauchs lesen Sie diese Anleitung sorgfältig, bevor Sie das Gerät verwenden. Bewahren Sie diese Anleitung anschließend an einem sicheren Ort auf und ziehen Sie es bei Bedarf zu Rate.

Sicherheitshinweise
=== Beachten Sie unbedingt die folgenden Vorsichtsmaßnahmen ===

Damit Sie dieses Gerät ordnungsgemäß verwenden können, werden hier die zu beachtenden Punkte erläutert und wie folgt klassifiziert.
■ Der Schweregrad der Verletzung und Schäden durch unsachgemäße Nutzung oder Nichtbeachtung der beschriebenen Inhalte wird anhand von folgenden klassifizierten Indikationen erläutert.

⚠ Warnungen	Weist auf eine potenziell gefährliche Situation hin, die zu schweren Verletzungen oder Lebensgefahr führt, wenn sie nicht vermieden wird.
⚠ Vorsicht	Weist auf eine potenziell gefährliche Situation hin, die zu Verletzungen oder Sachschäden führt, wenn sie nicht vermieden wird.

■ Die zu beachtenden Inhalte werden nachstehend beschrieben und mittels der folgenden Piktogramme klassifiziert.
❗ …Dieses Piktogramm zeigt eine obligatorische Maßnahme an, das heißt, dass Sie etwas tun müssen.
⃠ ⃠ ⃠ …Dieses Piktogramm zeigt ein Verbot an, das heißt, dass Sie etwas nicht tun dürfen.
⚠ …Dieses Piktogramm zeigt eine Mitteilung an, das heißt, dass Sie auf etwas aufmerksam gemacht werden sollen.

⚠ Warnungen
- ⃠ Zerlegen oder modifizieren Sie niemals das Gerät
- ⃠ Bedienen Sie das Gerät nicht mit feuchten Händen.
  <<Andernfalls kann es zu einem Kurzschluss oder Stromschlag kommen.>>

⚠ Vorsicht
- ⃠ Vermeiden Sie Wasser, Feuchtigkeit, Staub und hohe Temperaturen
  • Das Gerät darf nicht an Orten, wie beispielsweise im Badezimmer oder im Freien aufbewahrt oder verwendet werden, wo es zu Wasserspritzern kommen kann. Verwenden Sie es auch nicht an Orten mit hoher Luftfeuchtigkeit, an Orten mit viel Staub oder bei hohen Temperaturen.
  <<Andernfalls kann es zu einem Brand, Stromschlag oder einer Fehlfunktion kommen.>>
- ⃠ Nicht an Orten mit starken Vibrationen aufbewahren
  <<Andernfalls kann es zu Fehlfunktionen kommen.>>
- ⃠ Nicht übermäßige Kraft anwenden, fallen lassen oder starken Stößen aussetzen
  <<Andernfalls kann es zu Fehlfunktionen oder Verletzungen kommen.>>
- ⃠ Verwenden Sie zur Reinigung keine Verdünner, Alkohol oder ähnliche Mittel
  <<Andernfalls kann es zu Fehlfunktionen kommen.>>

==== Beachten Sie die folgenden Anweisungen bei Produkten, die eine Batterie enthalten ====

⚠ Warnungen
- ❗ Werfen Sie eine Batterie nicht ins Feuer.
  <<Es kann zu Explosion, Wärmeerzeugung und Brand kommen.>>

⚠ Vorsicht
- ❗ Setzen Sie eine Batterie unter Beachtung der korrekten Polarität +/- ein.
  <<Andernfalls kann es zu Fehlfunktionen kommen.>>
- ❗ Nehmen Sie die Batterie heraus, wenn beabsichtigt wird, das Gerät eine längere Zeit nicht zu verwenden.
  <<Andernfalls kann Batterieflüssigkeit auslaufen und zu Fehlfunktionen führen.>>

POLSKI

Przed użyciem tego urządzenia przeczytaj niniejszą instrukcję, aby móc bezpiecznie z niego korzystać. Po przeczytaniu przechowuj tę instrukcję w bezpiecznym miejscu i posługuj się nią w razie potrzeby.

Zalecenia dotyczące bezpieczeństwa
=== Pamiętaj, aby przestrzegać następujących zaleceń ===

Aby ułatwić właściwie korzystanie z urządzenia, zawartość, na którą należy zwrócić uwagę, opisano, używając poniższej klasyfikacji.
■ Dotkliwość obrażeń i uszkodzeń spowodowanych nieprawidłowym użyciem wynikającym ze zignorowania zapisów objaśniono, korzystając z następującej klasyfikacji.

⚠ Ostrzeżenia	Określają potencjalnie niebezpieczne sytuacje, które mogą doprowadzić do śmierci lub poważnych obrażeń.
⚠ Przestrogi	Określają potencjalnie niebezpieczne sytuacje, które mogą doprowadzić do obrażeń lub zniszczenia mienia.

■ Zawartość, na którą należy zwrócić uwagę, opisano, stosując następujące piktogramy do jej klasyfikacji.
❗ …Ten piktogram określa czynność, którą należy wykonać.
⃠ ⃠ ⃠ …Ten piktogram określa zakaz — czynność, której nie należy wykonywać.
⚠ …Ten piktogram określa powiadomienie — kwestię, na którą należy zwrócić uwagę.

⚠ Ostrzeżenia
- ⃠ Nigdy nie demontuj ani nie modyfikuj urządzenia
- ⃠ Nie obsługuj urządzenia mokrymi rękami.
  <<Może to spowodować zwarcie lub porażenie prądem.>>

⚠ Przestrogi
- ⃠ Unikaj wody, wilgoci, kurzu i wysokich temperatur
  • Nie przechowuj urządzenia ani nie korzystaj z niego w miejscach takich jak łazienka, ani na zewnątrz, gdzie występuje ryzyko kontaktu z wodą. Nie korzystaj z niego również w miejscach o wysokiej wilgotności, z dużą ilością kurzu ani w wysokiej temperaturze.
  <<Może to spowodować pożar, porażenie prądem lub awarię.>>
- ⃠ Nie przechowuj urządzenia w miejscach, w których występują znaczne wibracje
  <<Mogą one doprowadzić do awarii.>>
- ⃠ Nie wywieraj nadmiernego nacisku na urządzenie, nie upuszczaj go ani nie uderzaj w nie
  <<Może to doprowadzić do obrażeń lub awarii.>>
- ⃠ Nie używaj rozcieńczalników, alkoholu itp. do czyszczenia
  <<Może to doprowadzić do awarii.>>

==== W przypadku produktów zasilanych baterią przestrzegaj poniższych zaleceń ====

⚠ Ostrzeżenia
- ❗ Nie wrzucaj baterii do ognia.
  <<Może to spowodować wybuch, wygenerowanie dodatkowego ciepła lub pożar.>>

⚠ Przestrogi
- ❗ Mocuj baterie, odpowiednio dopasowując styki +/-.
  <<W przeciwnym razie może dojść do awarii.>>
- ❗ Jeśli urządzenie nie jest używane przez długi czas, wyjmij baterię.
  <<Wyciek płynu może spowodować awarię.>>

日本語

機器を安全にご使用いただくため、ご使用前にこの取扱説明書を必ずお読みください。そのあとは大切に保管し、必要になったときにお読みください。

安全上のご注意 ==必ずお守りください==

機器を正しくご使用いただくために、必ずお守りいただくことを次のように区分して説明しています。
■表示内容を無視して誤った使い方をしたときに生じる危害や損害の程度を次の表示で区分して説明しています。

⚠ 警告	この表示の欄は、「人が死亡または重傷などを負う可能性が想定される」内容を示しています。
⚠ 注意	この表示の欄は、「傷害を負う可能性または物的損害が発生する可能性が想定される」内容を示しています。

■お守りいただく内容の種類を、次の絵表示で区分して説明しています。
❗ …この絵表示は、必ず実行していただく「強制」の内容を示しています。
⃠ ⃠ ⃠ …この絵表示は、してはいけない「禁止」の内容を示しています。
⚠ …この絵表示は、気をつけていただきたい「注意喚起」の内容を示しています。

⚠ 警告
- ⃠ 機器を絶対に分解・改造しないでください
- ⃠ 水滴のついた手で操作をしないでください。
  《ショート・感電の恐れがあります。》

⚠ 注意
- ⃠ 水、湿気、ほこり、高温は禁物
  ・風呂場や屋外など水のかかる所、湿度が高いところ、ほこりの多い所、温度の高い所では保管や使用をしないでください。
  《火災・感電や故障の原因になることがあります。》
- ⃠ 振動の多い場所で保管しないでください
  《故障の原因になります。》
- ⃠ 本体に無理な力を加えたり、落としたり、強くぶつけたりしない
  《故障・けがの原因になります。》
- ⃠ お手入れにはシンナー・アルコール類は使用しない
  《故障の原因になります。》

==== 電池を使用する商品のみ、以下の指示を必ずお守りください ====

⚠ 警告
- ❗ 電池を火の中に入れない。
  《破裂・発熱・発火の恐れがあります。》

⚠ 注意
- ❗ 電池は +/- を正しく装着する。 《故障の原因になります。》
- ❗ 電池は長時間使用しないときは外す。 《漏液等で故障の原因になります。》

- FRANÇAIS / MANUEL DE L'UTILISATEUR
- ESPAÑOL / MANUAL DEL USUARIO
- ITALIANO / MANUALE D'ISTRUZIONI
- РУССКИЙ / РУКОВОДСТВО ПОЛЬЗОВАТЕЛЯ
- PORTUGUÊS / MANUAL DO PROPRIETÁRIO

http://www.ibanez.com

感谢您购买 Rhythm Watch Mini RW30。在使用产品前，请仔细阅读本手册以充分利用其各种特性及功能，并妥善保存本手册以备日后参考。

Thank you for purchasing the Rhythm Watch Mini RW30. Please read this manual carefully before using your product, in order to take full advantage of its many features and functions, and be sure to store the manual in a safe place for future reference.

Vielen Dank für den Kauf der Rhythm Watch Mini RW30. Bitte lesen Sie diese Anleitung sorgfältig, bevor Sie die Rhythm Watch benutzen, so dass Sie alle Fähigkeiten und Funktionen voll ausnutzen können, und bewahren Sie die Anleitung zum späteren Nachschlagen an einem sicheren Ort auf.

Dziękujemy za zakup urządzenia Rhythm Watch Mini RW30. Przed przystąpieniem do używania produktu warto uważnie przeczytać instrukcję, aby móc w pełni wykorzystać jego liczne funkcje. Instrukcję należy przechowywać w bezpiecznym miejscu do przyszłego użytku.

この度は Rhythm Watch Mini RW30 をお買い上げ頂き、誠にありがとうございます。製品の機能を十分に発揮して頂くために、ご使用前に必ず本説明書をお読み下さい。また、本書は大切に保管して下さい。

特性

Rhythm Watch Mini RW30 是 TAMA 最畅销的节拍器 - Rhythm Watch 的简化版，其设计更加小巧、轻盈、便携。节拍器背面有一个背夹，用户可将本设备夹在乐谱架等物品上使用。

FEATURES

The Rhythm Watch Mini RW30 is a simplified version of TAMA's best selling metronome, Rhythm Watch, but designed to be smaller, lighter, and more portable. The built-in belt clip on the back enables the user to clip the unit to music stands etc.

EIGENSCHAFTEN

Die Rhythm Watch Mini RW30 ist eine vereinfachte Version des meistverkauften Metronoms, der Rhythm Watch von TAMA. Sie ist jedoch kleiner, leichter und somit einfacher zu transportieren. Dank dem eingebauten Gürtelclip auf der Rückseite, kann der Benutzer das Gerät beispielsweise an einen Notenständer befestigen.

Funkcje

Rhythm Watch Mini RW30 to uproszczona i wygodniejsza w przenoszeniu wersja popularnego metronomu TAMA Rhythm Watch, wyróżniająca się mniejszym rozmiarem i ciężarem. Znajdujący się z tyłu obudowy klips na pasek umożliwia zaczepianie metronomu na stojakach do nut itp.

特徴

Rhythm Watch Mini RW30 は、ベストセラーモデルの TAMA" リズム・ウォッチ " の機能を、よりシンプルにまとめ、軽量・コンパクトな設計で携帯に優れたメトロノームです。裏面に搭載されたクリップによって、譜面台等に挟んでお使い頂けます。

注意事项

* 避免使 RW30 受到撞击，请勿跌落或粗暴对待本设备。
* 在存放 RW30 之前，请关闭电源。
* 请勿在阳光直射、高温或潮湿的环境中使用或存放 RW30，这可能导致 RW30 发生故障或是永久性损坏。
* 请勿使用稀释剂、苯或其他类似溶剂进行清洁 RW30。
* 可使用两节 AAA 电池 (2 x DC1.5V) 作为本设备的电源。请勿使用任何其他类型的电源。

PRECAUTIONS

* Avoid subjecting the RW30 to impact, such as dropping it or handling it roughly.
* Turn off the power before storing the RW30.
* Storage or use of RW30 that subjects the unit to direct sunlight, high temperature, or humidity can cause the RW30 to malfunction or fail permanently.
* Do not use thinners, benzene, or other similar solvents to clean the RW30.
* Two AAA batteries (2 x DC1.5V) can be used as the power supply. Do not use any other type of power supply.

VORSICHTSMAßNAHMEN

* Setzen Sie die RW30 keinen Stößen aus,z. B. durch Fallenlassen oder unvorsichtige Behandlung.
* Schalten Sie die Stromversorgung aus, bevor Sie die RW30 verstauen.
* Die Aufbewahrung oder der Gebrauch der RW30, welche direktem Sonnenlicht, hohen Temperaturen oder Luftfeuchtigkeit ausgesetzt ist, kann zu Fehlfunktionen oder dauerhaftem Ausfall der RW30 führen.
* Verwenden Sie keine Verdünnung, kein Benzin oder ähnliche Lösungsmittel für die Reinigung der RW30.
* Als Stromversorgung können zwei AAA-Batterien (2 x DC1.5V) verwendet werden. Benutzen Sie keine andere Spannungsquelle.

ŚRODKI OSTROŻNOŚCI

* Urządzenia RW30 nie należy narażać na wstrząsy, na przykład poprzez upuszczenie lub nieostrożne przenoszenie.
* Przed schowaniem urządzenia RW30 należy wyłączyć zasilanie.
* Składowanie lub użytkowanie urządzenia RW30 w warunkach bezpośredniego nasłonecznienia, wysokiej temperatury lub dużej wilgotności może spowodować jego nieprawidłowe działanie lub trwałe uszkodzenie.
* Do czyszczenia urządzenia RW30 nie wolno używać rozpuszczalników, benzenu ani podobnych środków.
* Źródło zasilania to dwie baterie AAA (2 x DC1,5V). Nie wolno używać żadnego innego źródła zasilania.

使用上のご注意

※ 落下等の衝撃を与えたり、乱暴な取扱いをしたりしないようご注意ください。
※ ご使用にならないときは、電源をオフにして保管して下さい。
※ 直射日光の当たる場所、温度や湿度の高い場所、ほこりの多い場所での使用や保管は、故障やトラブルの原因となりますので避けて下さい。
※ クリーニングの際は、シンナーやベンジン等を使用しないで下さい。
※ 電源には、単4電池 (DC1.5V) 2本を使用します。これ以外の電池は使用しないで下さい。

更换电池

当 LCD 显示屏和 LED 指示灯变暗、声音变小时，意味着电池即将耗尽，设备的性能表现将迅速下降。请立即更换电池。

电池更换步骤

1. 按图中箭头所示的方向滑动 RW30 背面的电池盖，取下电池盖。
2. 取出旧电池并放入新电池，注意电池正负两极的朝向是否正确。
3. 按所示箭头的相反方向滑动电池盖，将电池盖装回原位。

* 在更换电池前，请务必确保已关闭电源。
* 更换电池后，请打开电源进行检查以确保 RW30 工作正常。

REPLACING THE BATTERY

When the battery begins to run down, the LCD and the LED darkens, sound weakens and performance will rapidly deteriorate. Replace battery promptly.

Battery replacement procedure

1. Slide the battery cover on the back of the RW30 in the direction indicated by the arrow in the diagram, and take off the battery cover.
2. Take out the old battery and insert the new one, being careful that the polarity is matched correctly.
3. Slide the cover in the opposite direction from that indicated by the arrow, attaching the cover in its original position.

* Always check to make sure the power is turned off before replacing the battery.
* After replacing the battery, turn the power on and check to make sure the RW30 functions properly.

AUSTAUSCHEN DER BATTERIE

Wenn die Batterie fast entladen ist, verdunkelt das LC-Display und die LEDs, der Klang wird leiser und die Leistung nimmt schnell ab. Die Batterie sollte sofort ausgetauscht werden.

Vorgehensweise

1. Schieben Sie die Abdeckung des Batteriefachs der RW30 in Pfeilrichtung (siehe Abbildung), und nehmen Sie die Abdeckung ab.
2. Nehmen Sie die entladene Batterie heraus und setzen eine frische ein, wobei Sie sorgfältig auf die Polaritätskennung achten.
3. Schieben Sie die Abdeckung entgegen der Pfeilrichtung, und befestigen Sie die Abdeckung an ihrer ursprünglichen Position.

* Achten Sie vor dem Austauschen der Batterie immer darauf, dass das Gerät ausgeschaltet ist.
* Sobald Sie die neue bzw. aufgeladene Batterie eingesetzt haben, schalten Sie die RW30 ein und prüfen Sie, ob sie einwandfrei funktioniert.

WYMIANA BATERII

Gdy bateria zaczyna słabnąć, wyświetlacz i kontrolki LED świecą mniej intensywnie, dźwięk staje się cichszy i urządzenie będzie szybko tracić moc. Należy niezwłocznie wymienić baterię.

Procedura wymiany baterii

1. Przesuń pokrywę baterii z tyłu urządzenia RW30 w kierunku wskazanym strzałką i zdejmij ją.
2. Wyjmij starą baterię i włóż nową, zwracając uwagę na prawidłową biegunowość.
3. Przesuń pokrywę baterii w kierunku przeciwnym do wskazanego przez strzałkę, aby zamocować ją w pozycji początkowej.

* Przed wymianą baterii zawsze upewnij się, że zasilanie jest wyłączone.
* Po wymianie baterii włącz zasilanie i sprawdź, czy urządzenie RW30 działa prawidłowo.

電池交換

電池が消耗してくると、液晶ディスプレイやテンポ LED が暗くなったり、音が小さくなったりと性能が著しく低下します。早めの電池交換をおすすめします。

電池交換の手順

1. 本体の裏面にある電池カバーを図の矢印の方向へスライドし、電池カバーを取り外します。
2. 古い電池を取り外し、極性を間違えないように新しい電池と取り替えます。
3. 図の矢印と逆方向にスライドし、電池カバーを取り付けます。

※ 電池交換は、必ず電源がオフになっていることを確認してから行って下さい。
※ 電池交換後は電源を入れ、動作の確認をして下さい。

自动关机功能

RW30 具有自动关机功能，以避免不必要的电量消耗。RW30 在开机后，如果一个小时之内无任何操作，将自动关机。自动关机功能将在下列情况下禁用：打开电源的同时按下 START/STOP 键。LCD 屏幕将首先显示 "OFF"。继续按住该键，直至出现正常的显示屏幕。自动关机功能现在处于禁用状态，直至关闭本设备的电源。关闭电源后，默认的自动关机功能将重新生效。

Automatic power-off function

The RW30 has an automatic power-off function to avoid unnecessary battery power drainage. If the RW30 is powered without being operated for approximately one hour, the power will automatically turn off. This auto-off feature can be disabled by doing the following: Turn the POWER on while simultaneously pushing START/STOP key. LCD will first display "OFF." Continue to hold buttons until normal display screen appears. The auto-off feature is now disabled, until the unit's POWER is shut off. Once you turn the POWER off, this default auto-off feature becomes effective again.

Automatische Abschaltfunktion

Die RW30 verfügt über eine automatische Abschaltfunktion, um unnötige Batterieentladung zu vermeiden. Wenn Sie die RW30 einschalten ohne sie etwa eine Stunde zu betreiben, wird die Stromversorgung automatisch abgeschaltet. Diese automatische Abschaltung können Sie wie folgt deaktivieren: Schalten Sie die STROMVERSORGUNG ein, während Sie gleichzeitig die Taste START/STOP drücken. Das LC-Display zeigt zunächst "OFF" an. Halten Sie die Taste gedrückt, bis der normale Anzeigebildschirm eingeblendet wird. Die automatische Abschaltfunktion ist nun deaktiviert, bis die STROMVERSORGUNG des Geräts abgeschaltet wird. Sobald Sie die STROMVERSORGUNG abschalten, wird die standardmäßige Abschaltfunktion wieder aktiviert.

Automatyczne wyłączanie

Urządzenie RW30 jest wyposażone w funkcję automatycznego wyłączania, która zapobiega niepotrzebnemu rozładowywaniu baterii. Jeśli włączone urządzenie nie jest używane przez około godzinę, zasilanie jest automatycznie wyłączane. Funkcję automatycznego wyłączania można zablokować w następujący sposób: Włącz zasilanie, jednocześnie trzymając wciśnięty przycisk START/STOP. Na wyświetlaczu pojawi się początkowo napis „OFF". Nadal trzymaj wciśnięty przycisk, aż zostanie wyświetlony zwykły ekran roboczy. Funkcja automatycznego wyłączania będzie teraz nieaktywna do następnego wyłączenia urządzenia. Po ponownym włączeniu zasilania funkcja automatycznego wyłączania będzie ponownie aktywna.

オート電源オフ機能

RW30 は電源スイッチの切り忘れによる電池消費を防ぐため、オート電源オフ機能を搭載しています。電源を入れた状態で、最後の操作から約 1 時間経つと、自動的に電源がオフになります。
この機能を無効にしたい時は、START/STOP スイッチを押しながら、POWER をオンに (POWER/TAP スイッチ長押し) してください。ディスプレイ上に "OFF" と表示され、オート電源オフ機能が無効となります。一度手動で電源をオフにするとオート電源オフ機能が再び有効になりますので、この機能を無効にしたい時は毎回この操作を行ってください。

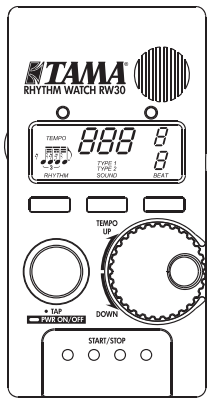

TAMA®
RHYTHM WATCH MINI RW30

MANUEL DE L'UTILISATEUR
MANUAL DEL USUARIO
MANUALE D'ISTRUZIONI
РУКОВОДСТВО ПОЛЬЗОВАТЕЛЯ
MANUAL DO PROPRIETÁRIO

PRODUCT SPECIFICATIONS

Power supply	2 x AAA battery
Tempo range	♩= 30 ~ 250/minute
Tempo precision	±0.2%
Beats	0, 1, 2, 3, 4, 5, 6, 7, 8, 9
Displays	LCD (TEMPO, RHYTHM, SOUND, BEAT) Tempo LED x 2
Speaker	× 1
Controls	♩, ♪, ♫, ♬, ♪♪, ♫ TEMPO dial, RHYTHM, SOUND, BEAT, TAP tempo, START/STOP
Size (W × H × D)	61 x 21 x 118 mm (2.4" x 1" x 4.7")
Weight	90g (3.2oz) including battery
Accessories	Instruction manual, 2 x AAA battery

* Afin d'améliorer le produit, les caractéristiques et le design sont susceptibles d'être modifiés sans préavis.
* El diseño y las especificaciones pueden cambiar sin previo aviso por motivos de perfeccionamiento del producto.
* Aspetto e specifiche sono soggette a modifiche migliorative senza ulteriore preavviso.
* Дизайн и технические характеристики могут быть изменены в целях совершенствования изделия без предварительного уведомления.
* Design e especificações sujeitas a alterações sem aviso prévio para melhoria do produto.

HOSHINO GAKKI CO.,LTD.
22-3 Chome, Shumoku-Cho, Higashi-Ku,
Nagoya, Aichi, Japan
CE EU REPRESENTATIVE :
Hoshino Europe B.V.
Constructieweg 7, 3641 SB Mijdrecht,
The Netherlands

FRANÇAIS

Avant d'utiliser cet appareil, lisez attentivement ce mode d'emploi pour votre sécurité. Conservez-le précieusement afin de pouvoir le consulter quand vous en aurez besoin.

Consignes de sécurité
=== Respectez toujours les consignes de sécurité suivantes ===

Pour utiliser cet appareil correctement, suivez les différentes catégories de consigne de sécurité suivantes.

■ La sévérité des blessures et des dommages dus au non-respect des consignes de sécurité est expliquée ci-dessous.

⚠ **Avertissement**	Signale une situation potentiellement dangereuse qui, si elle n'est pas évitée, risque d'entraîner la mort ou des blessures graves.
⚠ **Attention**	Signale une situation potentiellement dangereuse qui, si elle n'est pas évitée, risque d'entraîner des blessures ou des dommages matériels.

■ Chaque catégorie de consigne de sécurité est signalée par un pictogramme.

❗ …Ce pictogramme signale une action obligatoire, quelque chose que vous devez faire.

⃠ …Ce pictogramme signale une interdiction, quelque chose que vous ne devez pas faire.

⚠ …Ce pictogramme signale un avis, quelque chose dont vous devez être alerté.

⚠ Avertissement

- ⃠ Ne démontez pas et ne modifiez pas l'appareil
- ⃠ N'utilisez pas l'appareil avec les mains mouillées.
  <<Un court-circuit ou un choc électrique peut se produire.>>

⚠ Attention

- ⃠ Évitez d'exposer l'appareil à de l'eau, de l'humidité, de la poussière et des températures élevées
  • N'entreposez pas ou n'utilisez pas l'appareil dans des endroits comme une salle de bains ou à l'extérieur où il pourrait recevoir des projections d'eau. Ne l'utilisez pas non plus dans des endroits très humides, des endroits avec beaucoup de poussière ou à des températures élevées.
  <<Cela pourrait entraîner un incendie, un choc électrique ou endommager l'appareil.>>
- ⃠ N'entreposez pas l'appareil dans des lieux soumis à des vibrations excessives
  <<Cela peut endommager l'appareil.>>
- ⃠ Ne laissez pas tomber l'appareil et ne le soumettez à aucun choc physique ou force excessive
  <<Cela peut endommager l'appareil ou causer une blessure.>>
- ⃠ N'utilisez pas de solvant, d'alcool ou de produit similaire pour nettoyer l'appareil
  <<Cela peut endommager l'appareil.>>

==== Pour un produit qui fonctionne avec une batterie, suivez les instructions suivantes ====

⚠ Avertissement

- ❗ Ne jetez jamais une batterie dans un feu.
  <<Cela peut provoquer une explosion, la production de chaleur et un incendie.>>

⚠ Attention

- ❗ Installez la batterie dans la bonne orientation selon la polarité +/-.
  <<Cela peut endommager l'appareil.>>
- ❗ Si vous n'utilisez pas l'appareil pendant une longue période, retirez la batterie.
  <<Une fuite de liquide pourrait endommager l'appareil.>>

TAMA vous remercie d'avoir porté votre choix sur le métronome Rhythm Watch Mini RW30. Veuillez lire attentivement ce mode d'emploi avant d'utiliser l'appareil; ceci vous permettra de tirer le meilleur parti de ses nombreuses caractéristiques et fonctions. Veillez à conserver ce mode d'emploi, il pourra vous être très utile pour toute vérification ultérieure.

CARACTÉRISTIQUES

Conçu dans le souci de proposer un modèle plus petit, plus léger et plus portable, le Rhythm Watch Mini RW30 est une version simplifiée du métronome à succès de TAMA, Rhythm Watch. La pince de ceinture intégrée, située à l'arrière de l'appareil, permet à l'utilisateur de fixer le métronome, par exemple à un pupitre.

PRÉCAUTIONS

* Un choc risquerait d'endommager le RW30. Le manier avec soin et ne pas le laisser tomber.
* Mettre le RW30 hors tension avant de le ranger.
* Le rangement ou l'utilisation du RW30 dans des endroits où il serait exposé à la lumière directe du soleil, à une température élevée ou à de l'humidité pourraient entraîner une défaillance ou une panne du RW30.
* Ne pas utiliser de solvants tels que du benzène ou du diluant pour nettoyer le RW30.
* L'appareil peut être alimenté à l'aide de deux piles AAA (2 × 1,5 V c.c.). N'utiliser aucun autre type d'alimentation.

REMPLACER LA PILE

Lorsque les piles commencent à être déchargées, l'affichage à cristaux liquides et les témoins DEL perdent de leur luminosité, le son perd de sa puissance et les performances se dégradent rapidement. Il convient de remplacer les piles sans tarder.

Comment remplacer la pile

1. Glisser le couvercle du compartiment à piles au dos du RW30 dans la direction indiquée par la flèche (se reporter à l'illustration) ; ôter le couvercle.
2. Retirer les piles déchargées et installer les piles neuves. Veiller à respecter la polarité.
3. Glisser le couvercle du compartiment à piles jusqu'en bout de course dans la direction opposée à celle indiquée par la flèche.

* Toujours s'assurer que l'appareil est hors tension avant de remplacer les piles.
* Après avoir remplacé les piles, mettre le RW30 sous tension et s'assurer qu'il fonctionne correctement.

Fonction de mise hors tension automatique

Le RW30 est doté d'une fonction de mise hors tension automatique, qui permet d'éviter tout déchargement inutile des piles. Le RW30 s'éteint automatiquement s'il est inutilisé pendant environ une heure. La procédure ci-dessous permet de désactiver temporairement la fonction de mise hors tension automatique : mettre l'appareil sous tension en appuyant simultanément sur la touche START/STOP. L'affichage à cristaux liquides indique d'abord « OFF ». Maintenir les boutons enfoncés jusqu'à l'affichage de l'écran normal. La fonction de mise hors tension automatique est désactivée jusqu'à la prochaine mise hors tension de l'appareil. Une fois l'appareil mis hors tension, cette fonction de mise hors tension automatique par défaut redevient opérationnelle.

ESPAÑOL

Antes de utilizar este dispositivo, recuerde leer este manual detenidamente para utilizarlo de forma segura. Después de eso, guarde este manual en un lugar seguro y consúltelo cuando sea necesario.

Precauciones de seguridad
=== Recuerde observar las precauciones siguientes ===

Para utilizar correctamente este dispositivo, se explica el contenido a tener en cuenta, clasificado tal como sigue.

■ La gravedad de las lesiones y los daños debidos al uso incorrecto por hacer caso omiso del contenido explicado se explica mediante las siguientes indicaciones clasificadas.

⚠ **Advertencias**	Indica una situación potencialmente peligrosa que, si no se evita, puede provocar la muerte o lesiones graves.
⚠ **Precauciones**	Indica una situación potencialmente peligrosa que, si no se evita, puede provocar lesiones o daños materiales.

■ Se explica el contenido a tener en cuenta, y se clasifica mediante los siguientes pictogramas.

❗ …Este pictograma muestra una acción obligatoria, algo que hay que hacer.

⃠ …Este pictograma muestra una prohibición, algo que no se puede hacer.

⚠ …Este pictograma muestra un aviso, algo sobre lo que hay que estar avisados.

⚠ Advertencias

- ⃠ No desmontar ni modificar en ningún caso el dispositivo
- ⃠ No trabaje con las manos húmedas.
  <<Se puede producir un cortocircuito o una descarga eléctrica.>>

⚠ Precauciones

- ⃠ Evite el agua, la humedad, el polvo y las altas temperaturas
  • No guarde ni utilice el dispositivo en lugares como baños o lugares donde puede salpicar agua. Tampoco lo utilice en lugares con humedad elevada, ni en sitios con mucho polvo o a altas temperaturas.
  <<Se puede producir un fuego, una descarga eléctrica o una averia.>>
- ⃠ No lo guarde en lugares con vibraciones excesivas
  <<Puede provocar una avería.>>
- ⃠ No aplique una fuerza excesiva, ni deje caer ni dé un impacto físico fuerte
  <<Se puede producir una avería.>>
- ⃠ No utilice disolvente, alcohol ni similares para limpiar
  <<Puede provocar una avería.>>

==== Observe las instrucciones siguientes con un producto que utilice esa batería ====

⚠ Advertencias

- ❗ No tire ninguna batería al fuego.
  <<Se puede producir un estallido, liberación térmica y un incendio.>>

⚠ Precauciones

- ❗ Monte una batería con las polaridades +/- correctas.
  <<Puede provocar una avería.>>
- ❗ Retire la batería si no lo utiliza durante mucho tiempo.
  <<Una fuga de líquido puede provocar una avería.>>

Gracias por adquirir el metrónomo Rhythm Watch Mini RW30. Por favor, lea el presente manual muy detenidamente antes de utilizar el producto para poder sacar el mayor provecho de todas las características y funciones que le ofrece. Guarde el manual en un lugar seguro para poder consultarlo cada vez que lo necesite.

CARACTERÍSTICAS

El Rhythm Watch Mini RW30 es una versión simplificada del metrónomo de TAMA más vendido, Rhythm Watch, pero que presenta un diseño más compacto, ligero y fácil de transportar. La pinza que lleva en la parte trasera permite colocar y sujetar la unidad en un cinturón, en un atril, etc.

PRECAUCIONES

* Evite que el RW30 reciba cualquier tipo de impacto, no permita que se caiga y manipúlelo con cuidado.
* Apague el RW30 antes de guardarlo.
* Guardar o utilizar el RW30 bajo la luz directa del sol, a altas temperaturas o con niveles de humedad elevados puede provocar errores de funcionamiento en el RW30 o incluso averiarlo.
* No utilice diluyentes, benceno ni otros disolventes para limpiar el RW30.
* La fuente de alimentación son dos pilas AAA (2 x DC 1,5 V). No utilice otro tipo de fuente de alimentación.

SUSTITUCIÓN DE LA PILA

Cuando las pilas empiezan a agotarse, el LCD y los indicadores LED pierden intensidad, el sonido se atenúa y el aparato deja de funcionar correctamente. Sustituya las pilas de inmediato.

Procedimiento de sustitución de la pila

1. Deslice la cubierta del alojamiento de la pila situada en la parte trasera del RW30 en la dirección indicada por la flecha en la ilustración y retire la cubierta del alojamiento.
2. Retire la pila usada y coloque una nueva en su lugar sin olvidar respetar la polaridad.
3. Deslice la cubierta en la dirección contraria a la indicada por la flecha y colóquela en su posición original.

* Compruebe siempre que ha apagado el metrónomo antes de sustituir las pilas.
* Después de sustituir las pilas, encienda el metrónomo y compruebe que el RW30 funciona correctamente.

Función de apagado automático

El RW30 dispone de una función de apagado automático para evitar que las pilas se gasten innecesariamente. Si el RW30 está encendido y no es utilizado durante una hora aproximadamente, el metrónomo se apagará automáticamente. Esta función de apagado automático puede desactivarse de la siguiente manera: encienda el aparato mientras pulsa la tecla START/STOP. En el LCD aparecerá primero "OFF." Siga apretando los botones hasta que aparezca la pantalla normal. La función de apagado automático estará desactivada hasta que se apague el metrónomo. Al apagarlo, la función de apagado automático por defecto vuelve a activarse.

ITALIANO

Prima di utilizzare l'apparecchio, e per farlo in modo sicuro, accertarsi di leggere attentamente questo manuale. Inoltre, conservare questo manuale in un luogo sicuro e consultarlo quando necessario.

Precauzioni di sicurezza
=== Assicurarsi di adottare le seguenti precauzioni ===

Sono di seguito illustrate e classificate le misure da rispettare per un uso appropriato di questo apparecchio.

■ Le indicazioni di seguito classificate illustrano la gravità delle lesioni e dei danni dovuti a un uso errato e alla mancata osservanza delle misure qui riportate.

⚠ **Avvertenze**	Indica una situazione potenzialmente pericolosa che, se non evitata, può provocare la morte o serie lesioni.
⚠ **Attenzione**	Indica una situazione potenzialmente pericolosa che, se non evitata, può provocare lesioni o danni materiali.

■ I seguenti simboli segnalano e classificano le misure da adottare.

❗ …Questo simbolo indica un'azione obbligatoria, qualcosa che si deve fare.

⃠ …Questo simbolo indica un divieto, qualcosa che non si deve fare.

⚠ …Questo simbolo indica un avviso, qualcosa di cui si deve essere allertati.

⚠ Avvertenze

- ⃠ Non smontare o modificare l'apparecchio
- ⃠ Non operare con le mani bagnate.
  <<Può verificarsi un cortocircuito o una scarica elettrica.>>

⚠ Attenzione

- ⃠ Evitare acqua, umidità, polvere e alte temperature
  • Non conservare o utilizzare l'apparecchio in luoghi soggetti a schizzi d'acqua come un bagno o l'esterno. Inoltre, non utilizzarlo in ambienti ad alto tasso di umidità o molto polverosi, o a temperature elevate.
  <<Può verificarsi un incendio, una scarica elettrica o un guasto.>>
- ⃠ Non conservare in ambienti con eccessive vibrazioni
  <<Ciò può causare un guasto.>>
- ⃠ Non applicare una forza eccessiva, non far cadere o sottoporre a un forte impatto fisico
  <<Può verificarsi un guasto o una lesione.>>
- ⃠ Non utilizzare solventi, alcol o simili per la pulizia
  <<Ciò può causare un guasto.>>

==== Attenersi alle seguenti istruzioni in caso di prodotto che prevede l'utilizzo di una batteria ====

⚠ Avvertenze

- ❗ Non gettare sul fuoco una batteria.
  <<Può verificarsi un'esplosione, una generazione di calore o un incendio.>>

⚠ Attenzione

- ❗ Installare la batteria con le polarità +/- impostate correttamente.
  <<Il mancato ottemperamento può causare un guasto.>>
- ❗ In caso di inutilizzo prolungato, rimuovere la batteria.
  <<Una perdita di liquido può causare un guasto.>>

Vi ringraziamo per aver acquistato il Tama Rhythm Watch Mini RW30. Vi raccomandiamo di leggere attentamente questo manuale prima di usare il prodotto, per essere sicuri di sfruttare appieno le sue caratteristiche e le sue funzioni. Questo manuale dovrebbe essere conservato in un luogo sicuro per eventuali future consultazioni.

CARATTERISTICHE

Il Rhythm Watch Mini RW30 è una versione semplificata del più venduto fra i metronomi TAMA, il Rhythm Watch, progettata per avere dimensioni ridotte, peso minore e maggiore portabilità. Il gancio integrato sul retro consente di fissare l'unità dove serve, ad esempio a un leggio.

PRECAUZIONI

* Evitate che l'RW30 subisca urti, cadute o un trattamento troppo brusco.
* Spegnete l'alimentazione prima di riporre l'RW30.
* Se l'RW30 viene conservato o usato in condizioni di luce solare diretta, alta temperatura o umidità, si può verificare un cattivo funzionamento o un guasto permanente dell'RW30.
* Non usate diluenti, benzene o altri solventi di questo tipo per pulire l'RW30.
* Per alimentare lo strumento è possibile usare due batterie AAA (2 x 1,5 V CC). Non usate altri tipi di alimentazione.

SOSTITUZUONE DELLA BATTERIA

Quando le batterie cominciano ad esaurirsi, il display LCD e i LED diventano più scuri, il suono diventa più debole e le prestazioni diventano rapidamente inaccettabili. Sostituite prontamente le batterie.

Procedura di sostituzione batteria

1. Fate scorrere all'indietro il coperchio della batteria dell'RW30 nella direzione indicata dalla freccia sul diagramma, ed estraetelo.
2. Estraete la vecchia batteria ed inseritene una nuova, stando attenti a rispettare la polarità indicata.
3. Fate scorrere il coperchio in direzione opposta a quella indicata dalla freccia e rimettetelo nella sua posizione originale.

* Controllate sempre che lo strumento sia spento, prima di sostituire le batterie.
* Dopo aver sostituito le batterie, riaccendete l'RW30 ed accertatevi che funzioni correttamente.

Funzione di spegnimento automatico

L'RW30 è dotato di una funzione di spegnimento automatico per evitare un consumo non necessario delle batterie. Se l'RW30 resta acceso ma non utilizzato per circa un'ora, l'alimentazione viene automaticamente interrotta. È possibile disattivare tale funzione nel modo seguente. Accendete il dispositivo tenendo premuto il tasto START/STOP; sul display LCD apparirà "OFF". Tenete premuti i pulsanti finché non appare la normale schermata del display. A questo punto, la funzione di spegnimento automatico resta disattivata fino allo spegnimento dell'unità. Dopo lo spegnimento, la funzione si attiva nuovamente.

РУССКИЙ

Прежде чем приступать к эксплуатации этого устройства, в целях его безопасного использования внимательно ознакомьтесь с данным руководством. Ознакомившись с данным руководством, храните его в надежном месте, чтобы сверяться с ним по мере необходимости.

Меры предосторожности === Обязательно соблюдайте приведенные ниже меры предосторожности ===

Правила, которым необходимо следовать для надлежащей эксплуатации устройства, разделены на указанные далее категории.

■ Степень тяжести возможных травм и ущерба вследствие ненадлежащей эксплуатации и несоблюдения приведенных здесь указаний отражена следующими обозначениями.

⚠ **Внимание!**	Указывает на потенциально опасную ситуацию, которая, если ее не избежать, может привести к тяжелым травмам или смертельному исходу.
⚠ **Осторожно!**	Указывает на потенциально опасную ситуацию, которая, если ее не избежать, может привести к травмам или материальному ущербу.

■ Правила, которые необходимо соблюдать, обозначены следующими пиктограммами.

❗ …Эта пиктограмма означает обязательное действие, которое необходимо выполнить.

⃠ …Эта пиктограмма означает запрет, т.е. то действие, которое нельзя выполнять.

⚠ …Эта пиктограмма означает примечание, на которое следует обратить внимание.

⚠ Внимание!

- ⃠ Ни в коем случае не разбирайте устройство и не вносите изменения в его конструкцию
- ⃠ Запрещается работать влажными руками.
  <<Это может привести к короткому замыканию или поражению электрическим током.>>

⚠ Осторожно!

- ⃠ Не допускайте воздействия на устройство воды, влаги, пыли и высокой температуры
  • Не храните и не эксплуатируйте устройство в ванной комнате или вне помещения, где оно может подвергнуться воздействию брызг. Не эксплуатируйте его также в местах с повышенной влажностью, в условиях сильной запыленности или высокой температуры.
  <<Это может привести к неисправностям, пожару или поражению электрическим током.>>
- ⃠ Не храните устройство в местах, подверженных сильной вибрации
  <<Это может привести к неисправностям.>>
- ⃠ Не прикладывайте к устройству чрезмерную силу, не роняйте его и не подвергайте его сильным физическим воздействиям
  <<Это может привести к неисправностям или травмам.>>
- ⃠ Не используйте для чистки устройства растворители, спирт и другие едкие чистящие средства
  <<Это может привести к неисправностям.>>

==== Если в изделии используется элемент питания, соблюдайте следующие указания ====

⚠ Внимание!

- ❗ Не бросайте элемент питания в огонь.
  <<Это может привести к взрыву, выделению тепла и пожару.>>

⚠ Осторожно!

- ❗ Устанавливайте элемент питания, соблюдая его полярность +/-.
  <<В противном случае возможны неисправности.>>
- ❗ При длительном перерыве в эксплуатации извлекайте элемент питания из изделия.
  <<В противном случае возможна утечка жидкости.>>

Благодарим за приобретение метронома Rhythm Watch Mini RW30. Перед началом эксплуатации изделия внимательно ознакомьтесь с данным руководством, чтобы узнать обо всех возможностях и функциях метронома; обязательно храните руководство в надежном месте для использования в будущем.

ВОЗМОЖНОСТИ

Rhythm Watch Mini RW30 — это упрощенная версия популярного метронома марки TAMA — Rhythm Watch, однако на этот раз более компактная, легкая и портативная. Встроенный зажим для ремня на задней панели позволяет пользователю закреплять устройство на пюпитрах и т.п.

МЕРЫ ПРЕДОСТОРОЖНОСТИ

* Не подвергайте метроном RW30 механическим воздействиям – это может привести к сбою в работе прибора.
* Прежде чем убрать метроном RW30, выключайте питание.
* При хранении или использовании метронома RW30 под прямыми солнечными лучами, при высокой температуре или повышенной влажности, возможны неполадки в работе или метроном RW30 может выйти из строя.
* Запрещается применять для чистки метронома RW30 разбавители для краски, бензин или аналогичные растворители.
* В качестве источника питания можно использовать две батарейки типа AAA (2 x 1,5 В пост. тока). Запрещается использовать питание любого другого типа.

ЗАМЕНА ЭЛЕМЕНТА ПИТАНИЯ

Когда элемент питания сильно разряжен, ЖК-дисплей и светодиоды становятся менее яркими, уменьшается громкость звука и рабочие характеристики быстро падают. Незамедлительно замените элемент питания.

Процедура замены элемента питания

1. Сдвиньте крышку отсека элемента питания на задней панели метронома RW30 в направлении стрелки на рисунке и снимите крышку.
2. Извлеките старый элемент питания и установите новый, соблюдая полярность.
3. Сдвиньте крышку в направлении, противоположном стрелке, и установите крышку в исходное положение.

* Перед заменой элемента питания обязательно убедитесь в том, что питание выключено.
* После замены элемента питания включите метроном RW30 и убедитесь в том, что он работает правильно.

Функция автоматического выключения питания

Во избежание ненужного расхода заряда элемента питания в метрономе RW30 предусмотрена функция автоматического выключения питания. Если включенный метроном RW30 не используется в течение прибл. одного часа, питание автоматически выключается. Функцию автоматического выключения питания можно отключить следующим образом: включите выключатель POWER при нажатой кнопке START/STOP. Сначала на ЖК-дисплее отображается сообщение «OFF». Продолжайте удерживать кнопку нажатой, пока не появится обычный экран. Функция автоматического выключения будет отключена до выключения POWER. После выключения питания с помощью выключателя POWER снова начинает работать установленная по умолчанию функция автоматического выключения.

PORTUGUÊS

Antes de utilizar este equipamento, leia este manual atentamente para assegurar a utilização segura do mesmo. Em seguida, conserve este manual num lugar seguro e consulte-o sempre que necessário.

Precauções de segurança
=== Certifique-se de que observa as seguintes precauções de segurança ===

Para utilizar este equipamento corretamente, os conteúdos a observar são explicados e classificados da seguinte forma.

■ A gravidade dos ferimentos e danos devido a utilização incorreta devido a incumprimento dos conteúdos escritos são explicados através das seguintes indicações classificadas.

⚠ **Advertências**	Indica uma situação de perigo potencial que, se não evitada, resultará em morte ou ferimentos graves.
⚠ **Cuidado**	Indica uma situação de perigo potencial que, se não evitada, resultará em ferimentos ou danos materiais.

■ Os conteúdos a observar são explicados, sendo classificados pelos seguintes pictogramas.

❗ …Este pictograma mostra uma ação obrigatória, algo que tem de fazer.

⃠ …Este pictograma mostra uma proibição, algo que não pode fazer.

⚠ …Este pictograma mostra um aviso, algo para o qual tem de ser alertado.

⚠ Advertências

- ⃠ Nunca desmonte nem modifique o equipamento
- ⃠ Não utilize com as mãos molhadas.
  <<Pode ocorrer um curto-circuito ou um choque elétrico.>>

⚠ Cuidado

- ⃠ Evite água, humidade, pó e altas temperaturas
  • Não guarde nem utilize o equipamento em locais, tais como uma casa de banho ou no exterior onde possam ocorrer salpicos de água. Não utilize o equipamento em locais com alta humidade, locais com muito pó ou com altas temperaturas.
  <<Pode ocorrer um incêndio, um choque elétrico ou uma avaria.>>
- ⃠ Não guarde em locais sujeitos a vibrações excessivas
  <<Pode causar uma avaria.>>
- ⃠ Não aplique força excessiva, não deixe cair e evite impactos físicos fortes
  <<Pode ocorrer uma avaria ou ferimentos.>>
- ⃠ Não utilize solventes, álcool ou algo semelhante para a limpeza
  <<Pode causar uma avaria.>>

==== Observe as seguintes instruções com produtos que utilizem pilhas ====

⚠ Advertências

- ❗ Não atire pilhas para dentro de fogo.
  <<Pode ocorrer rebentamento, geração de calor e incêndio.>>

⚠ Cuidado

- ❗ Monte as pilhas com as polaridades +/- colocadas corretamente.
  <<Pode causar uma avaria.>>
- ❗ Retire as pilhas se o equipamento não for utilizado durante longos períodos de tempo.
  <<A fuga de líquido pode causar uma avaria.>>

Obrigado por adquirir o Rhythm Watch RW30. Leia este manual atentamente antes de utilizar o seu produto de forma a aproveitar todas as vantagens das suas inúmeras características e funções, e certifique-se de que guardar o manual num lugar seguro para consulta futura.

CARACTERÍSTICAS

O Rhythm Watch Mini RW30 é uma versão simplificada do metrónomo líder de vendas da TAMA, Rhythm Watch, mas concebido de forma mais estreita, leve e mais portátil. O clip integrado na parte traseira permite ao utilizar prender a unidade num suporte de partituras, etc.

PRECAUÇÕES

* Evite sujeitar o RW30 a impactos, como deixá-lo cair ou manuseá-lo de forma violenta.
* Desligue a alimentação antes de guardar o RW30.
* O armazenamento ou utilização do RW30 que sujeita a unidade a radiação solar direta, altas temperaturas ou humidade pode provocar a avaria ou falha permanente do RW30.
* Não utilize diluentes, benzeno ou outros solventes similares para limpar o RW30.
* Como fonte de alimentação podem ser utilizadas duas pilhas AAA (2 x DC1,5V). Não utilize outro tipo de fonte de alimentação.

SUBSTITUIÇÃO DA PILHA

Quando a pilha começar a ficar gasta, o LCD e o LED escurecem, o som enfraquece e o desempenho deteriora-se rapidamente. Substitua a pilha imediatamente.

Procedimento de substituição das pilhas

1. Deslize a cobertura da pilha na parte traseira do RW30 na direção indicada pela seta no diagrama e retire a cobertura da pilha.
2. Retire a pilha antiga e insira a nova, verificando que a polaridade está correta.
3. Deslize a cobertura na posição oposta da indicada pela seta, colocando a cobertura na sua posição original.

* Verifique sempre para se certificar de que a alimentação está desligada antes de substituir a pilha.
* Depois de substituir as pilhas, ligue a alimentação e verifique para se certificar de que o RW30 funciona corretamente.

Função de encerramento automático

O RW30 tem uma função de encerramento automático para evitar o consumo desnecessário da energia da pilha. Se o RW30 estiver a ser alimentado sem ser utilizado durante aprox. uma hora, a alimentação desliga-se automaticamente. Esta função de encerramento automático pode ser desativada procedendo da seguinte forma: Ligue a alimentação premindo simultaneamente a tecla START/STOP. O LCD apresenta primeiro "OFF." Continue a premir os botões até aparecer o ecrã normal do visor. A função de encerramento automático está agora desativado até a alimentação de unidade ser desligada. Assim que desligar a alimentação esta função de encerramento automático predefinido fica novamente ativa.

各部件的名称和功能

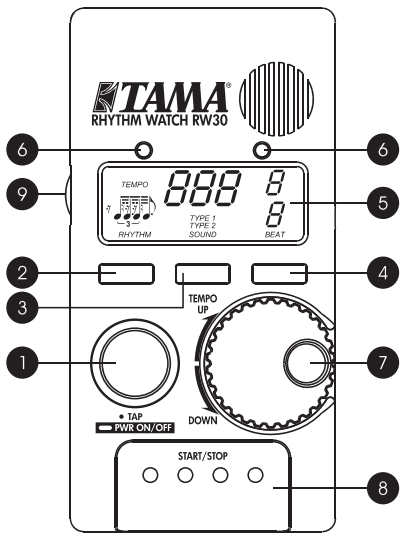

❶ POWER/TAP 键
该键用于打开 / 关闭电源及打拍定速。当您需要打开 / 关闭电源时，请按住此键约 2 秒钟。当按下此键至少 5 次后，将开启打拍定速功能并自动测量拍速。
❷ RHYTHM 键
RW30 具有 6 种节奏。选择的节奏将显示在 LCD 显示屏上。
❸ SOUND 键
该键用于选择声音，声音可为 TYPE 1 或 TYPE 2。
❹ BEAT 键
该键可在 0 到 9 拍的范围内设置节拍。每按一次 BEAT 键就将增加一拍。
❺ LCD 显示屏（液晶显示屏）
显示屏将显示所设置的“RHYTHM”、“SOUND”、“BEAT”以及“TEMPO”参数。
❻ TEMPO LED 指示灯
左侧 LED 指示灯将在首个节拍时闪烁红色。从第二个节拍起，右侧 LED 指示灯将闪烁绿色。如果节拍设置为 0，则右侧 LED 指示灯也将在首个节拍时闪烁绿色。如果节拍设置为 1，则只有左侧 LED 指示灯闪烁红色。
❼ TEMPO 拨盘
该拨盘用于将拍速控制在 ♩ =30 ~ 250/ 分钟。
❽ START/STOP 键
该键用于启动和停止节拍器。
❾ VOLUME 控键
该控键用于控制整体音量。
❿ PHONES 插孔
此为立体声迷你耳机插孔。当连接耳机时，RW30 的扬声器将不会发出声音。
⓫ 背夹
您可以使用背夹将 RW30 夹在腰带上，也可以夹在乐谱架等其他物品上。

NAMES AND FUNCTIONS OF PARTS

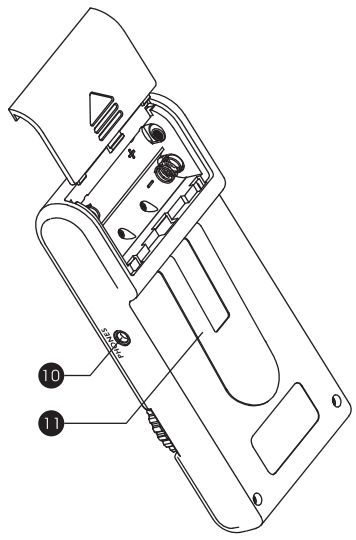

❶ POWER/TAP key
This key is assigned power-on/off and tap tempo function. When you turn the power on/off, press this key for approximately 2 seconds. TAP function starts working and measuring tempo automatically when this key is pressed at least 5 times.
❷ RHYTHM key
RW30 has 6 kinds of rhythm. Rhythm selection is shown on LCD.
❸ SOUND key
This selects a sound, TYPE 1 or TYPE 2.
❹ BEAT key
The beat can be set within a range from 0 to 9 beats. The number of beats shift by an increment of one each time the BEAT key is pressed.
❺ LCD (liquid crystal display)
This displays the values set for the “RHYTHM,” “SOUND,” “BEAT,” and “TEMPO” parameters.
❻ TEMPO LEDs
The left LED flashes red in time with the initial beat. The right LED flashes green in time with the second and after beats. If the beat setting is 0, the right LED flashes green also in time with the initial beat. If the beat setting is 1, only the left LED flashes red.
❼ TEMPO dial
This is used to control the tempo between ♩ =30 ~ 250/ minute.
❽ START/STOP key
This key starts and stops the metronome.
❾ VOLUME control
This is used to control the overall volume.
❿ PHONES jack
This is the stereo mini jack for headphones. When connected, no sound is produced from the RW30’s speaker.
⓫ Belt Clip
This offers you to clip RW30 to belt. Also can set it on music stand etc.

DIE BEDIENUNGSELEMENTE

❶ Taste POWER/TAP
Diese Taste ist mit der Funktion Ein-/Ausschalten und Tap-Tempo belegt. Wenn Sie ein- oder ausschalten möchten, drücken Sie diese Taste etwa 2 Sekunden lang. Die TAP-Funktion nimmt ihren Betrieb auf und misst das Tempo automatisch, sobald Sie diese Taste mindestens 5 Mal drücken.
❷ Taste RHYTHM
Die RW30 verfügt über 6 unterschiedliche Rhythmen. Die Auswahl der Rhythmen wird am LCD eingeblendet.
❸ Taste SOUND
Mit dieser Taste wählen Sie einen Ton aus, TYPE 1 oder TYPE 2.
❹ Taste BEAT
Der Takt kann in einem Bereich von 0 bis 9 Taktschlägen festgelegt werden. Die Anzahl der Taktschläge wechselt mit jedem Druck auf die Taste BEAT anhand einer Schrittgröße von eins.
❺ LCD (Flüssigkristallanzeige)
Auf dieser Anzeige können Sie die Werte der Parameter “RHYTHM„ “SOUND„ “BEAT„ und “TEMPO„ ablesen.
❻ LED-Anzeigen TEMPO
Die linke LED blinkt rot im Takt mit dem ersten Taktschlag. Die rechte LED blinkt grün im Takt mit dem zweiten und dem darauffolgenden Taktschlag. Wenn die Einstellung des Taktschlages 0 ist, dannn blinkt die rechte LED ebenfalls grün im Takt mit dem ersten Taktschlag. Beträgt die Einstellung des Taktschlages 1, blinkt nur die linke LED rot.
❼ Datenrad TEMPO
Hier kann das Tempo zwischen ♩ =30 und 250 BPM eingestellt werden.
❽ Taste START/STOP
Diese Taste startet und stoppt das Metronom.
❾ Regler VOLUME
Hier wird die Gesamtlautstärke eingestellt.
❿ Buchse PHONES
Das ist die Stereo-Minibuchse für die Kopfhörer. Wenn diese in die Buchse eingesteckt sind, ist der Lautsprecher der RW30 abgeschaltet.
⓫ Gürtelclip
Damit können Sie die RW30 am Gürtel befestigen. Sie können Sie ebenfalls am Notenständer usw. befestigen.

NAZWY I PRZEZNACZENIE CZĘŚCI

❶ Przycisk POWER/TAP
Przycisk umożliwia włączanie/wyłączanie urządzenia oraz wybijanie tempa. Aby włączyć lub wyłączyć zasilanie, przytrzymaj przycisk przez około 2 sekundy. Funkcja wybijania tempa zaczyna automatycznie mierzyć i ustawiać tempo po co najmniej pięciokrotnym naciśnięciu tego przycisku.
❷ Przycisk RHYTHM
W modelu RW30 dostępnych jest sześć typów rytmu. Aktualnie wybrany rytm jest widoczny na wyświetlaczu.
❸ Przycisk SOUND
Umożliwia wybranie dźwięku: TYPE 1 lub TYPE 2.
❹ Przycisk BEAT
Umożliwia ustawienie liczby uderzeń na takt w zakresie od 0 do 9 uderzeń. Każde naciśnięcie przycisku BEAT powoduje zmianę liczby uderzeń o 1.
❺ Wyświetlacz LCD
Wyświetla ustawione wartości parametrów „RHYTHM”, „SOUND”, „BEAT” i „TEMPO”.
❻ Kontrolki tempa
Lewa kontrolka miga równo z pierwszym uderzeniem. Prawa kontrolka miga równo z drugim i kolejnymi uderzeniami. Po ustawieniu pokrętłem BEAT wartości 0 prawa kontrolka miga na zielono równo ze wszystkimi uderzeniami, również pierwszym. Po ustawieniu pokrętłem BEAT wartości 1 tylko lewa kontrolka miga na czerwono.
❼ Pokrętło TEMPO
Służy do ustawiania tempa w zakresie od ♩ 30 do 250 uderzeń na minutę.
❽ Przycisk START/STOP
Służy do uruchamiania i zatrzymywania metronomu.
❾ Pokrętło VOLUME
Służy do sterowania ogólną głośnością.
❿ Gniazdo PHONES
Gniazdo stereo typu mini jack do podłączenia słuchawek. Gdy do gniazda jest podłączona wtyczka, z głośnika urządzenia RW30 nie jest odtwarzany żaden dźwięk.
⓫ Klips na pasek
Umożliwia zaczepienie urządzenia RW30 na pasku, stojaku do nut itp.

各部の名称

❶ POWER/TAP スイッチ
電源のオン / オフと、TAP ボタンとして機能します。電源をオン / オフする際は、約 2 秒間長押ししてください。
❷ RHYTHM スイッチ
発音させたいリズム (音符) を、6 種類搭載しています。画面に表示される音符から 1 つを選んでください。
❸ SOUND スイッチ
TYPE1 もしくは TYPE2 のどちらかの音色を選択します。
❹ BEAT スイッチ
0 拍子から 9 拍子の範囲で拍子を設定します。BEAT スイッチを押すと、ビート（拍子）が 1 つずつ増えます。
❺ LCD（液晶ディスプレイ）
RHYTHM/SOUND/ BEAT/TEMPO の設定値を表示します。
❻ テンポ LED
左側は常に 1 拍目のみで赤色に、右側は 2 拍目以降に合わせて緑色に点滅します。（0 拍子に設定すると、1 拍目も右側が緑色に点滅します。1 拍子に設定すると、左側のみが赤色に点滅します）
❼ TEMPO ダイヤル
テンポの速さを ♩ = 30 ～ 250/ 分の範囲でコントロールします。
❽ START/STOP スイッチ
メトロノームをスタート / ストップさせます。
❾ VOLUME コントロール
音量をコントロールします。
❿ PHONES ジャック
ヘッドフォンを接続するステレオミニジャックです。（接続時、RW30 のスピーカから音は出ません。）
⓫ ベルトクリップ
ベルトなどへの取り付けに便利なベルトクリップが付いています。譜面台にセットすることも可能です。

操作

节拍器操作
1. 按下 RHYTHM 键，选择一种节奏。
2. 按下 SOUND 键，然后选择 TYPE 1 或 TYPE 2。TYPE 1 与 TYPE 2 具有不同的声音，因此请根据使用环境来选择合适的模式。
3. 使用 TEMPO 拨盘设置拍速，以及使用 BEAT 键设置节拍。
4. 按下 START/STOP 键，启动节拍器。启动后扬声器会传出声音，LED 指示灯开始闪烁。
5. 听到扬声器传出的声音后，可通过侧面的 VOLUME 控键来调节整体音量。
6. 再次按下 START/STOP 键，停止节拍器。

打拍定速功能的操作
打拍定速功能够测量任何所需的拍速，并将此拍速应用到节拍器。

1. 使用以下节奏按下 TAP 键，输入拍速。在拍打了 5 次时，将显示测量出的拍速。
2. 当您拍打 6 次及以上次数时，设备将显示最后 4 次拍打的平均拍速。
3. 如果您持续约 2.5 秒未按下 TAP 键，则将结束拍速测量，拍速值将在 LCD 显示屏上闪烁。
4. 果测量出的拍速超出了 ♩ =30 ~ 250/ 分钟的范围，则将显示错误消息。如果拍速低于 30，则将显示消息 "Lo"，且拍速会自动设置为 30。如果拍速高于 250，则将显示消息 "Hi"，且拍速会自动设置为 250。

内存备份
只要电池有电，RW30 就会存储您的设置。请注意，一旦电池断电，设备将重置为默认的出厂设置。

LCD 背光
当您操作 POWER 开关、控制旋钮 / 开关或 TEMPO 拨盘时，将打开背光，其亮起时间将在最后一次操作后持续约 10 秒钟。

OPERATION

Metronome Operation
1. Press the RHYTHM key and select a rhythm.
2. Press the SOUND key and select either TYPE 1 or TYPE 2. The TYPE 1 and TYPE 2 have different voicings, so select whichever mode is appropriate for the usage conditions.
3. Set the tempo using the TEMPO dial, and the beat using the BEAT key.
4. Pressing the START/STOP key starts the metronome. Sound is produced from the speaker, and the LEDs begin flashing.
5. While listening to the sound produced, adjust the overall volume by using side VOLUME control.
6. Pressing the START/STOP key again to stops the metronome.

Operating the tap function
The tap function lets you measure any desired tapped tempo and applies to the tempo of metronome.

1. Enter the tempo by pressing the TAP key with following rhythm. At the moment you tap 5 times, the measured tempo is displayed.
2. When you tap 6 times or more, it displays average tempo of the last 4 taps.
3. If you don’t push the TAP key for approximately 2.5 seconds, tempo measurement will finish and tempo value on the LCD display flashes.
4. If the measured tempo exceeds the range of ♩ = 30 ~ 250/minute, error messages are displayed. If the tempo is lower than 30, message “Lo” will be displayed and tempo is set 30 automatically. If the tempo is higher than 250, message “Hi” will be displayed and tempo is set 250 automatically.

Memory backup
RW30 stores your settings as long the battery powers it. Please note that once battery power is lost settings are reset to the factory default setting.

LCD backlight
The backlight will be turned on when you operate the POWER switch, control knobs/switches, or the TEMPO dial, and stay on for approximately 10 seconds after the last operation.

BEDIENUNG

Bedienung des Metronoms
1. Drücken Sie die Taste RHYTHM, und wählen Sie einen Rhythmus aus.
2. Drücken Sie die Taste SOUND, und wählen Sie entweder TYPE 1 oder TYPE 2 aus. Die Modi TYPE 1 und TYPE 2 unterscheiden sich durch unterschiedlichen Sound, wählen Sie also die Betriebsart, die Ihrem Geschmack oder Ihren Erfordernissen am besten entspricht.
3. Stellen Sie das Tempo mit dem Datenrad TEMPO und das Taktmaß mit der Taste BEAT ein.
4. Mit der Taste START/STOP wird das Metronom gestartet. Sie hören den Klang aus dem Lautsprecher, und die LEDs blinken.
5. Stellen Sie, während Sie auf den Klang hören, die Gesamtlautstärke mithilfe des Reglers VOLUME ein.
6. Durch erneutes Drücken der Taste START/STOP stoppt das Metronom.

Bedienung der Tap-Funktion
Mit der Tap-Funktion können Sie jedes beliebig gewünschte Tempo messen und dem Tempo des Metronoms anpassen.

1. Geben Sie das Tempo ein, indem Sie die Taste TAP anhand des folgenden Rhythmus drücken. Das gemessene Tempo wird in dem Moment angezeigt, wenn Sie 5 Mal schlagen.
2. Wenn Sie mehr als 6 Mal schlagen, wird das durchschnittliche Tempo der letzten 4 Schläge angezeigt.
3. Wenn Sie die Taste TAP etwa 2,5 Sekunden lang nicht drücken, wird die Tempomessung beendet. Der Tempowert an der LCD-Anzeige blinkt.
4. Falls das gemessene Tempo den Bereich von ♩ = 30-250 BPM unter- oder überschreitet, wird eine Fehlermeldung angezeigt. Wenn das Tempo unter 30 ist, wird die Meldung “Lo” angezeigt, und das Tempo wird automatisch auf 30 festgelegt. Wenn das Tempo über 250 ist, wird die Meldung “Hi” angezeigt, und das Tempo wird automatisch auf 250 festgelegt.

Datensicherung
RW30 speichert Ihre Einstellungen solange die Batterieleistung vorhanden ist. Beachten Sie bitte, dass bei nicht vorhandener Batterieleistung die Einstellungen auf die werkseite Standardeinstellung zurückgestellt werden.

LCD-Hintergrundbeleuchtung
Die Hintergrundbeleuchtung wird eingeschaltet, wenn Sie den Schalter POWER, die Reglerknöpfe/-schalter oder den TEMPO-Regler betätigen, und leuchtet etwa 10 Sekunden lang nach der letzten Betätigung.

OBSŁUGA

Obsługa metronomu
1. Naciśnij przycisk RHYTHM i wybierz rytm.
2. Przyciskiem SOUND wybierz dźwięk: TYPE 1 lub TYPE 2. Parametry TYPE 1 i TYPE 2 dają różne brzmienie, co pozwala dobrać dźwięk najbardziej odpowiedni do sytuacji.
3. Ustaw tempo pokrętłem TEMPO i liczbę uderzeń w takcie przyciskiem BEAT.
4. Naciśnięcie przycisku START/STOP spowoduje uruchomienie metronomu. Rozpocznie się odtwarzanie dźwięku z głośnika, a kontrolki będą migać.
5. Słuchając odtwarzanego dźwięku, ustaw ogólną głośność bocznym pokrętłem VOLUME.
6. Ponownie naciśnięcie przycisku START/STOP spowoduje zatrzymanie metronomu.

Wybijanie tempa
Funkcja wybijania tempa pozwala zmierzyć i ustawić tempo metronomu wybijane przyciskiem.

1. Podaj tempo, naciskając przycisk TAP w odpowiednim rytmie. Po piątym naciśnięciu zostanie wyświetlone zmierzone tempo.
2. Od szóstego naciśnięcia wyświetlane jest średnie tempo dla ostatnich czterech naciśnięć.
3. Jeśli przycisk TAP nie będzie naciskany przez około 2,5 s, pomiar tempa zostanie zakończony, a na wyświetlaczu zacznie migać zmierzona wartość tempa.
4. Jeśli zmierzone tempo wykracza poza za ♩ res od 30 do 250 uderzeń na minutę, wyświetlane są komunikaty o błędzie. Jeśli tempo jest wolniejsze niż 30, wyświetlany jest komunikat „Lo” i tempo jest automatycznie ustawiane na 30. Jeśli tempo jest szybsze niż 250, wyświetlany jest komunikat „Hi” i tempo jest automatycznie ustawiane na 250.

Zapis pamięci
Bieżące ustawienia są przechowywane w pamięci urządzenia RW30, dopóki bateria dostarcza zasilanie. Po wyjęciu lub wyczerpaniu się baterii przywracane są domyślne ustawienia fabryczne.

Podświetlenie wyświetlacza
Podświetlenie jest włączane na około 10 sekund po każdym użyciu przycisku POWER, jednego z pokręteł lub przełączników sterujących bądź pokrętła TEMPO.

操作方法

メトロノームの操作方法
1. RHYTHM スイッチで、リズムを選択します。
2. SOUND スイッチで TYPE1 または TYPE2 を選択します。使用する状況に適した音を選択してください。
3. TEMPO ダイヤルでテンポを設定し、BEAT スイッチでビート（拍子）を設定します。
4. START/STOP スイッチを押すとメトロノームがスタートし、音が出力され LED が点滅を始めます。
5. 音を聞きながら側面の VOLUME コントロールで音量を調節して下さい。
6. 再度、START/STOP スイッチを押すとメトロノームが止まります。

タップ機能の操作方法
タップされたテンポを計測し、自動的にメトロノームのテンポに適用する機能です。

1. 任意のテンポでリズムを取りながら、TAP スイッチを続けて押します。5 回押した時点で、ディスプレイに計測したテンポを表示します。
2. 6 回以上押すと、最後の4回の平均テンポを表示します。
3. 約 2.5 秒間 TAP TEMPO スイッチを押さないと、ディスプレイ上のテンポ値が点滅し、テンポの計測を終了します。
4. 計測したテンポが ♩ = 30 ～ 250/ 分の範囲を超えた場合はエラーメッセージが表示されます。29 以下の場合 "Lo" と表示された後、自動的に 30 になります。251 以上の場合 “Hi” と表示された後、自動的に 250 になります。

メモリーのバックアップ
RW30 は残量に問題の無い電池が接続されている時は、電源をオフにしても直前までに設定していたリズム・テンポ・ビート (拍子) が保存されています。一度電池を外すと、工場出荷時のセッティングに戻りますのでご注意ください。

LCD バックライト
バックライトは電源 ON 時、プッシュスイッチや TEMPO ダイヤルを操作したときから約 10 秒間点灯します。

产品中有害物质的名称及含量

部件名称	有害物质					
	铅 (Pb)	汞 (Hg)	镉 (Cd)	六价铬 (Cr(VI))	多溴联苯 (PBB)	多溴二苯醚 (PBDE)
电路板	×	○	○	○	○	○
扬声器	○	○	○	○	○	○
外壳箱体	○	○	○	○	○	○

本表格依据
SJ/T 11364 的规定编制。
○：表示该有害物质在该部件所有均质材料中的含量均在GB/T 26572规定的限量要求以下。
×：表示该有害物质至少在该部件的某一均质材料中的含量超出GB/T 26572规定的限量要求.

该标记附加在出售到中华人民共和国的电子信息产品上。
环形中的数字表示的是环境保护使用期限的年数。

FEDERAL COMMUNICATIONS COMMISSIONRADIO FREQUENCY INTERFERENCE STATEMENT
This equipment has been tested and found to comply with the limits for a Class B digital device, pursuant to part 15 of the FCC Rules. These limits are designed to provide reasonable protection against harmful interference in a residential installation. This equipment generates, uses and can radiate radio frequency energy and, if not installed and used in accordance with the instructions, may cause harmful interference to radio communications. However, there is no guarantee that interference will not occur in a particular installation. If this equipment does cause harmful interference to radio or television reception, which can be determined by turning the equipment off and on, the user is encouraged to try to correct the interference by one or more of the following measures:
• Reorient or relocate the receiving antenna.
• Increase the separation between the equipment and receiver.
• Connect the equipment into an outlet on a circuit different from that to which the receiver is connected.
• Consult the dealer or an experienced radio/TV technician for help.
This device complies with Part 15 of the FCC Rules. Operation is subject to the following two conditions:
(1) This device may not cause harmful interference, and
(2) This device must accept any interference received, including interference that may cause undesired operation.
Unauthorized changes or modification to this system can void the users authority to operate this equipment.
This equipment requires shielded interface cables in order to meet FCC class B Limit.

TAMA COPYRIGHT 2017 DEC171123 Printed in China